Вентилятор индустриальный промышленный ВИП 400

Назначение

Вентиляторы используются для перемещения загрязнённого и грязного воздуха на жилых и производственных объектах.

Возможно применение в системах пневмотранспорта для транспортировки песка, древесной щепы, гранулированых материалов и т.д.

Вентиляторы изготавливают следующих типоразмеров:
4; 4,5; 5; 5,6; 6,3; 7,1; 8; 9; 10; 11,2; 12,5; 14; 16

Выпускают вентиляторы следующих исполнений:
- общепромышленные (Н)
- теплостойкие (Ж)
- коррозионностойкие (К1)
- коррозионно-теплостойкие (К1Ж)
- взрывозащищенные (В)
- взрывозащищенные коррозионностойкие (ВК1)
- сейсмостойкие (С)

Конструкция

Вентиляторы ВИП400 имеют цельносварной стальной корпус, рабочее колесо левого или правого вращения с загнутимы назад лопатками специальной формы, обеспечивающими высокий КПД и низкий шум.

Рабочее колесо статически и динамически отбалансировано.

Спиральный корпус - поворотный.

Вентиляторы могут быть изготовлены по 1-ой конструктивной схеме (с прямым приводом от двигателя), по 3-ей конструктивной схеме (с приводом через промежуточный вал с муфтой) или 5-ой схеме (с приводом через ременную передачу).

По отдельному запросу возможна комплектация вентиляторов дополнительными опциями. Например, смотровые лючки, дренаж улитки, тепло-шумоизолирующий корпус, направляющий аппарат на входе, гибкие вставки на входе и выходе, виброизоляторы, принемение специальных сталей, покрытий и покраски, частотный преобразователь, устройство плавного пуска (софтстартер) и т.д.

Диапазон расходов: 360...120000 м^3/час
Диапазон давления: 580...15000 Па

Эксплуатация

Условия эксплуатации:
- температура окружающей среды:
  - от -40 до +60°С (стандартно)
  - от -40 до +300°С (с охлаждающим диском)
  - от -40 до +450°С (специальное исполнение)
- среднее значение виброскорости внешних источников вибрации в местах установки вентилятора не более 2 мм/с.

Маркировка и обозначение

Пример:

Вентилятор ВИП**400-5,6-1-RD90-**АИР**160S2F-**Ч **-П-УХЛ1**

Вентилятор индустриальный промышленный ВИП400; номер 5,6; схема 1(прямой привод);положение корпуса RD90/Пр90; двигатель АИР160S2F мощностью Ny=15кВт/частота вращения 2940 об/мин.,с преобразователем частоты; общепромышленный; номинальное напряжение сети 380/660 В; климатическое исполнение УХЛ1.

Вентилятор индустриальный промышленный ВИПxxx-а- б- в- г- д- е- ж

***xxx*- Индекс исполнения**
Выбирается из ряда:
200 - диапазон 100...48000 м³/ч, 1400...22800 Па;
300 - диапазон 300...65000 м³/ч, 1100...22000 Па;
400 - диапазон 360...120000 м³/ч, 580...15000 Па;
600 - диапазон 360...120000 м³/ч, 400...5900 Па;
800 - диапазон 700...240000 м³/ч, 100...3880 Па

а- Номер вентилятора

б- Конструктивное исполнение
1 - прямой привод (колесо на валу двигателя);
3 - привод через промежуточный вал с муфтой;
5 - ременная передача

в - Индекс направления* (правое или левое) вращения рабочего колеса и положения корпуса вентилятора
Правым (левым) считается направление, при котором вращение рабочего колеса осуществляется по часовой стрелке (против часовой стрелки), если смотреть на корпус со стороны двигателя!!!

г - Тип двигателя

Д- Индекс типа регулирования расхода воздуха:
О - отсутствие регулирования;
Н - направляющий аппарат;
Ч - вентилятор под работу с частотным преобразователем

е- Индекс условия применения вентилятора:
П - общепромышленный вентилятор для перемещения газопаровоздушный смесей с температурой от -40°С до +300°С;
В - взрывозащищенный вентилятор для перемещения газопаровоздушный взрывоопасных смесей IIA, IIB категорий, групп Т1, Т2, Т3 согласно ГОСТ 12.1.011 с температурой перемещаемых смесей от -40°С до +80°С

ж- Вид климатического исполнения по ГОСТ 15150

Возможно изготовление других специальных вентиляторов не указанных в настоящем каталоге. Для уточнения возможности изготовления заполните пожалуйста опросный лист.

По запросу возможна комплектация вентиляторов дополнительными опциями. Например, смотровые лючки, дренаж улитки, тепло-шумоизолирующий корпус, направляющий аппарат на входе, гибкие вставки на входе и выходе, виброизоляторы, применение специальных сталей, применение специальных покрытий и покраски, частотный преобразователь, устройство плавного пуска (софтстартер) и т.д.

Дополнительная комплектация вентиляторов и особенности исполнения указываются заказчиком!

Группа компаний МосКлим

Габаритные и присоединительные размеры вентилятора ВИП400

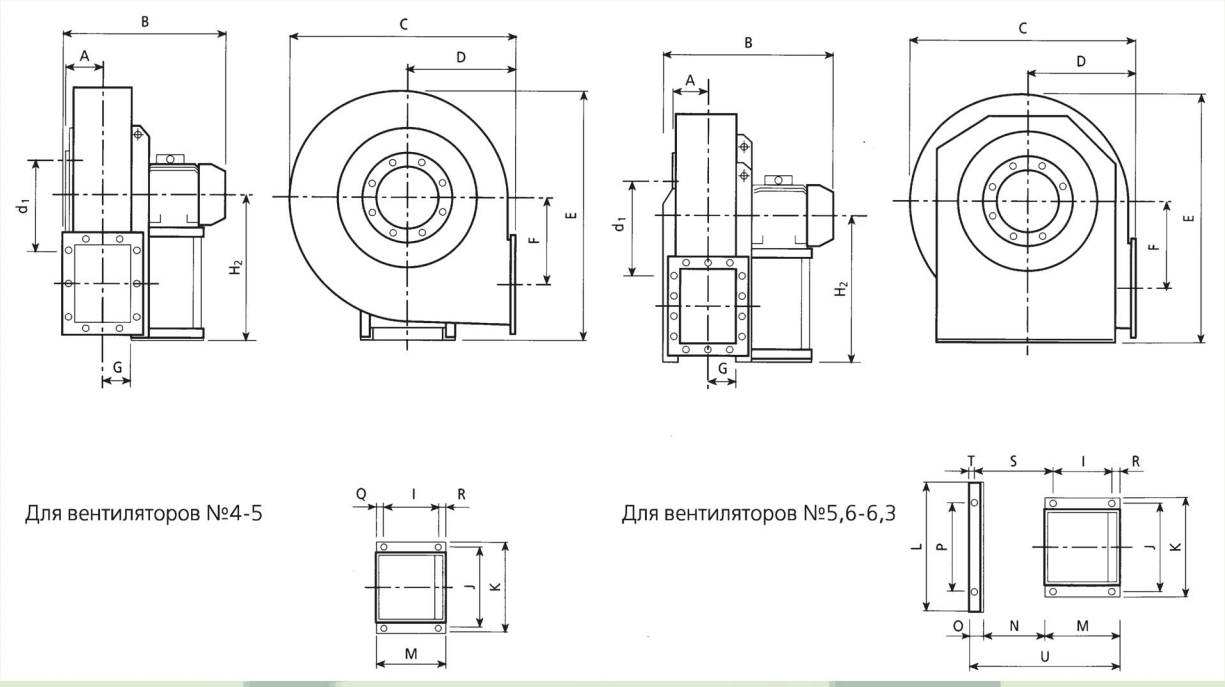

Исполнение №1 (прямой привод)

Тип		Масса	Момент инерции	Габаритные размеры вентилятора										Входной фланец				
Вентилятора	Двигателя	кг	кг*м²	A	B	C	D	E	F	G	H	H_1	H_2	d	d_1	d_2	n°	Ø
ВИП400 ¹ 4	90 L2	73	0.4	105	490	655	285	815	319	95	500	285	500	255	292	325	8	10
	100 LA2	81	0.8		560													
ВИП400 ¹ 4,5	112 M2	99	1	115	585	735	320	915	357	106	560	320	560	285	332	365	8	10
	132 SA2	112	1.2		647													
ВИП400 ¹ 5	132 SB2	145	1.9	127	671	832	360	1000	396	118	600	360	600	320	366	400	8	10
	160 MA2	203	2.3		807													
ВИП400 ¹ 5,6	160 MA2	227	3.2	142	847	940	400	1126	436	132	670	400	670	360	405	440	8	10
	160 MB2	240	3.6		847													
	90 L4	137	3.1		579													
	100 LA4	144	3.5		649													
ВИП400 ¹ 6,3	180 M2	311	5	158	954	1052	450	1260	490	148	750	450	750	405	448	485	12	10
	200 LA2	364	5.7		954													
	100 LB4	147	4.9		681													
	112 M4	155	5.5		681													
ВИП400 ¹ 7,1	200 LB2	440	10	185	995	1189	500	1416	558	161	670	500	850	455	497	535	12	10
	225 M2	481	11		1072													
	112 M4	246	8.8		722													
	132 SA4	258	9.8		784													
ВИП400 ¹ 8	280 S2	603	16	199	1260	1340	560	1591	625	180	755	560	950	505	551	585	12	10
	280 M2	694	18		1260													
	132 MA4	331	15.6		842													
	160 M4	389	17.5		978													
ВИП400 ¹ 9	315 MA2	938	27	221	1446	1500	630	1780	703	202	850	630	1060	565	629	665	12	10
	315 MC2	964	33		1446													
	160 L4	478	26		1022													
	180 L4	534	31		1097													
	132 MA6	388	26		886													
	132 MB6	399	30		886													
ВИП400 ¹ 10	200 L4	671	45	246	1165	1685	710	1993	791	226	950	710	1180	635	698	735	12	12
	225S4	713	50		1242													
	160 M6	556	44		1090													
	160 L6	587	49		1090													
ВИП400 ¹ 11,2	225 M4	985	84	277	1296	1884	800	2222	891	253	1060	800	1320	715	775	815	16	12
	250 M4	1056	90		1296													
	180 L6	825	82		1219													
	200 LA6	906	89		1219													
ВИП400 ¹ 12,5	280 S4	1356	151	310	1489	2116	900	2517	1003	284	1190	900	1500	805	861	905	16	12
	315 S4	1392	160		1489													
	200 LB6	1111	148		1282													
	225 M6	1182	158		1359													
ВИП400 ¹ 14	315 MA4	1930	251	344	1730	2325	1000	2816	1116	319	1320	1000	1700	905	958	1005	16	12
	315 MC4	2016	266		1730													
	250 M6	1625	248		1458													
	280 M6	1741	263		1588													

*Указана суммарная масса вентилятора и двигателя

Габаритные и присоединительные размеры вентилятора ВИП400

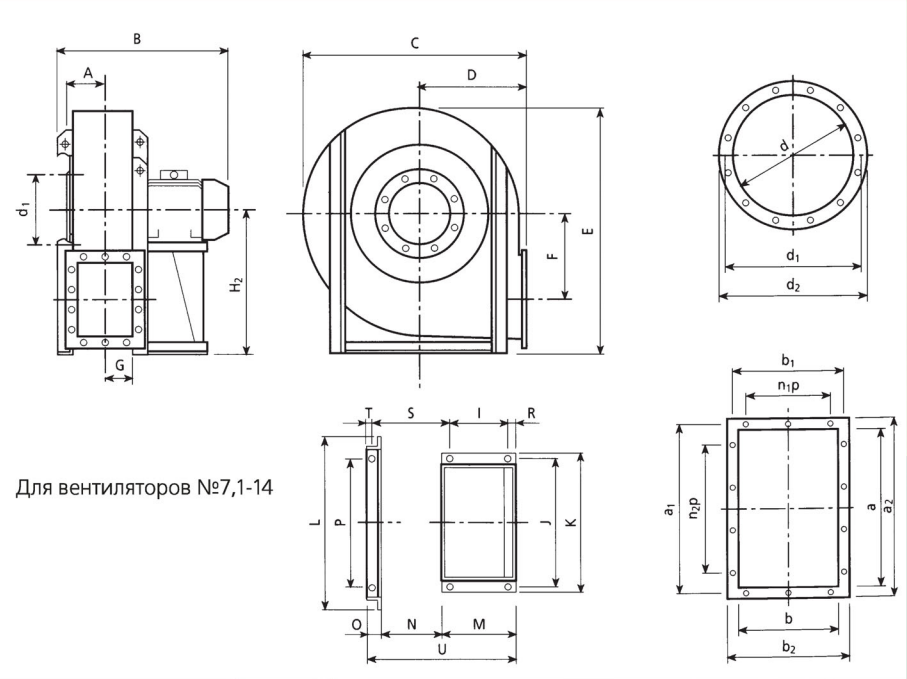

Для вентиляторов №7,1-14

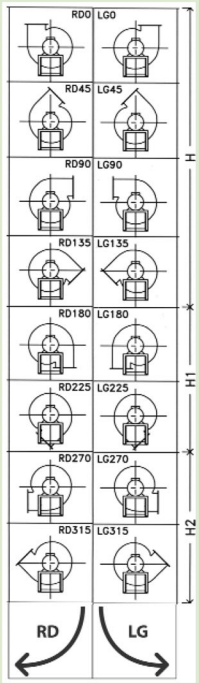

Выходной фланец										Крепление основания													
a	b	a_1	b_1	a_2	b_2	$n_1$xp	$n_2$xp	n°	Ø	I	J	K	L	M	N	O	P	Q	R	S	T	U	Ø
258	185	292	219	328	255	1x112	2x112	10	12	136	234	260	-	205	-	-	-	30	17	-	-	-	12
										197	289	324		250				40	23				
288	205	332	249	368	285	1x125	2x125	10	12	197	280	324	-	250	-	-	-	40	23	-	-	-	12
										237	337	372		300				50	23				
322	229	366	273	402	309	1x125	2x125	10	12	237	337	372	-	300	-	-	-	50	23	-	-	-	12
										337	395	440		415				50	28				14
361	256	405	300	441	336	1x125	2x125	10	12	337	395	440	692	415	260	53	632	-	28	340	23	728	14
										337	395	440		415					28	340		728	14
										133	234	260		205					17	345		518	10
										197	289	324		250					23	320		563	12
404	288	448	332	484	368	2x125	3x125	14	12	357	434	488	762	460	292	53	702	-	33	392	23	805	18
										381	506	568		500					39	402		845	20
										197	289	324		250					23	352		595	12
										197	289	324		250					23	352		595	12
453	322	497	366	533	402	2x125	3x125		12	401	772	826	914	500	322	60	772	-	39	415	27	882	20
										440				540								922	
										151				250								632	
										201				300								682	
507	361	551	405	587	441	2x125	3x125	14	12	591	862	926	1044	690	361	80	862	-	39	454	47	1131	20
										591				690								1131	
										201				300								741	
										316				415								856	
569	404	629	464	669	504	2x160	3x160	14	14	701	962	1026	1144	800	404	80	962	-	39	497	47	1284	20
										701				800								1284	
										316				415								899	
										361				460								944	
										201				300								784	
										201				300								784	
638	453	698	513	738	553	2x160	3x160	14	14	400	1056	1128	1254	500	453	100	1056	-	45	541	67	1053	20
										440				540								1093	
										315				415								968	
										315				415								968	
715	507	775	567	815	607	2x160	4x160	16	14	415	1178	1268	1400	540	507	100	1178	-	45	632	55	1147	24
										475				600								1207	
										335				460								1067	
										375				500								1107	
801	569	871	639	921	689	2x200	3x200	14	14	565	1310	1400	1530	690	569	100	1310	-	45	694	55	1359	24
										675				800								1469	
										375				500								1169	
										415				540								1209	
898	638	968	708	1018	758	3x200	4x200	18	14	645	1450	1560	1690	800	638	130	1450	-	55	783	85	1568	24
										645				800								1568	
										475				600								1368	
										535				690								1458	

ВИП400-4

Полное давление вентилятора Ptotal = Pstat + Pdin

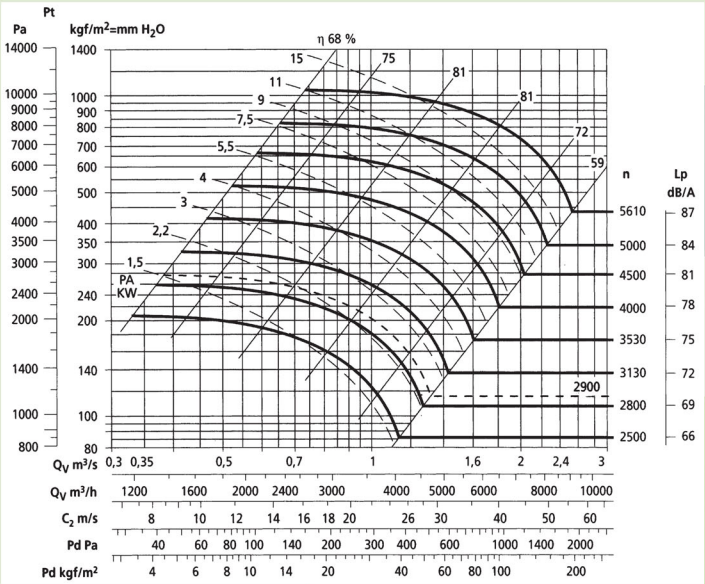

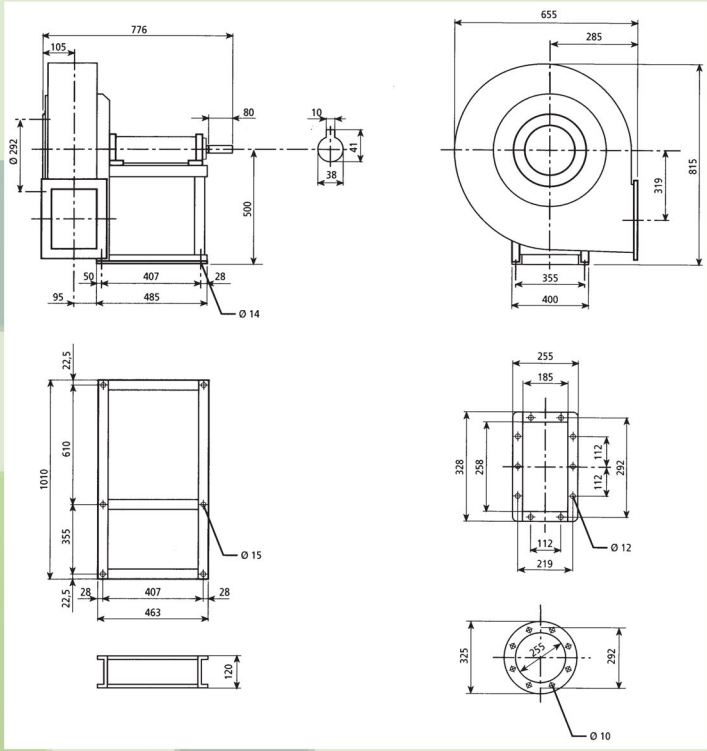

Масса вентилятора - 78 кг

$PD^2 = GD^2 = 0,85$ кг*м^2

Максимальная скорость вращения:

<100°C = 5500

100..200°C = 5000

200..300°C = 4500

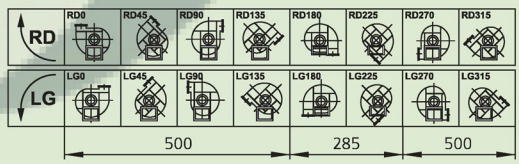

ВИП400-4,5

Полное давление вентилятора Ptotal = Pstat + Pdin

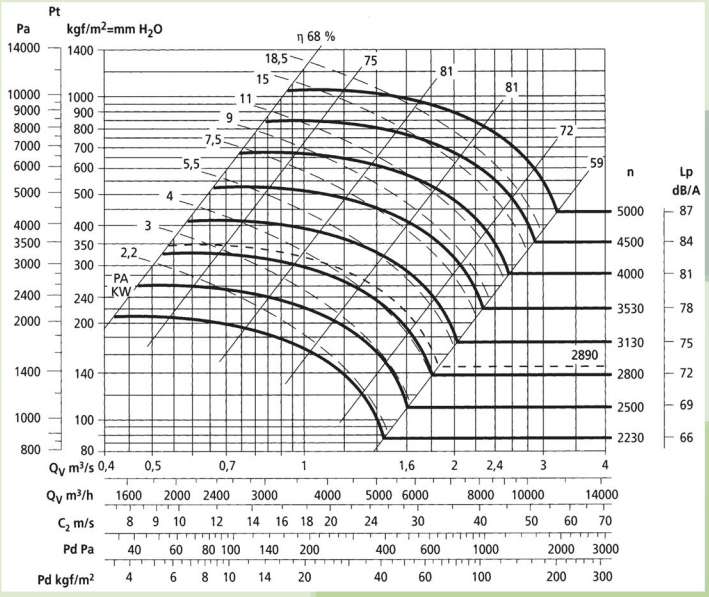

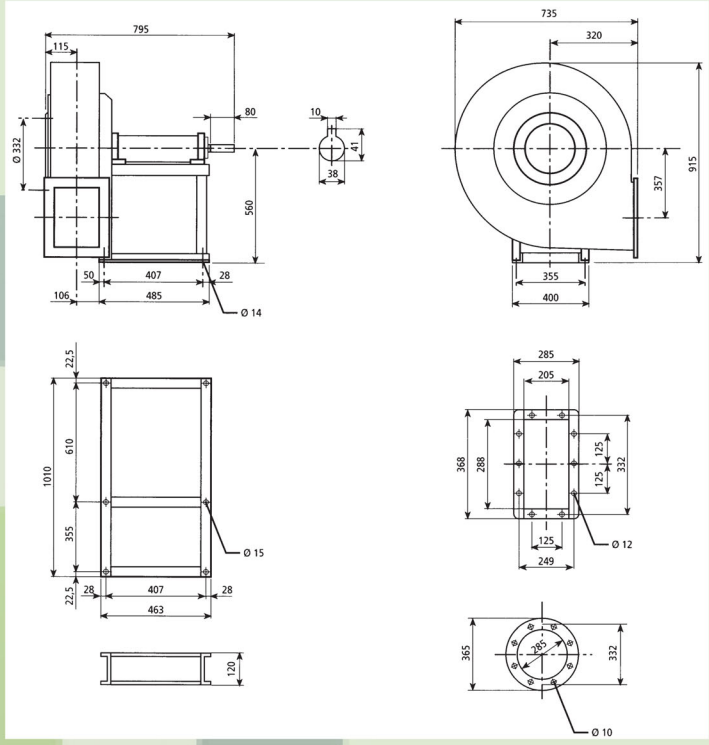

Масса вентилятора - 94 кг

$PD^2 = GD^2 = 1,3$ кг*м^2

Максимальная скорость вращения:
<100°C = 4950
100..200°C = 4500
200..300°C = 4000

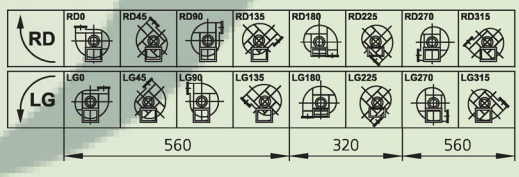

ВИП400-5

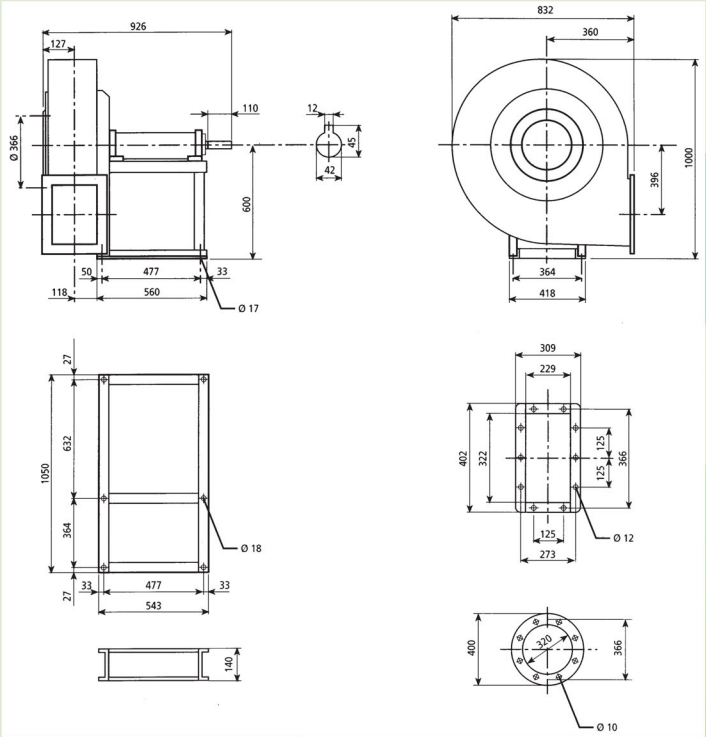

Полное давление вентилятора Ptotal = Pstat + Pdin

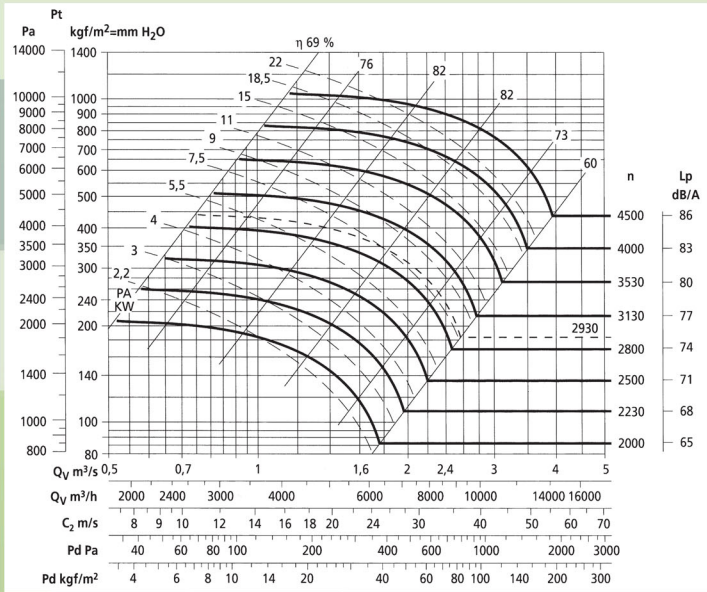

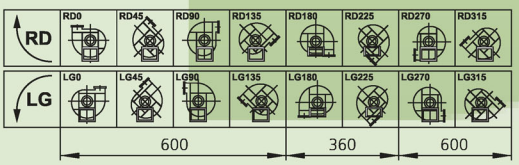

Масса вентилятора - 135 кг

$PD^2 = GD^2 = 2,45$ кг*м^2

Максимальная скорость вращения:

<100°C = 4500

100..200°C = 3950

200..300°C = 3500

ВИП400-5,6

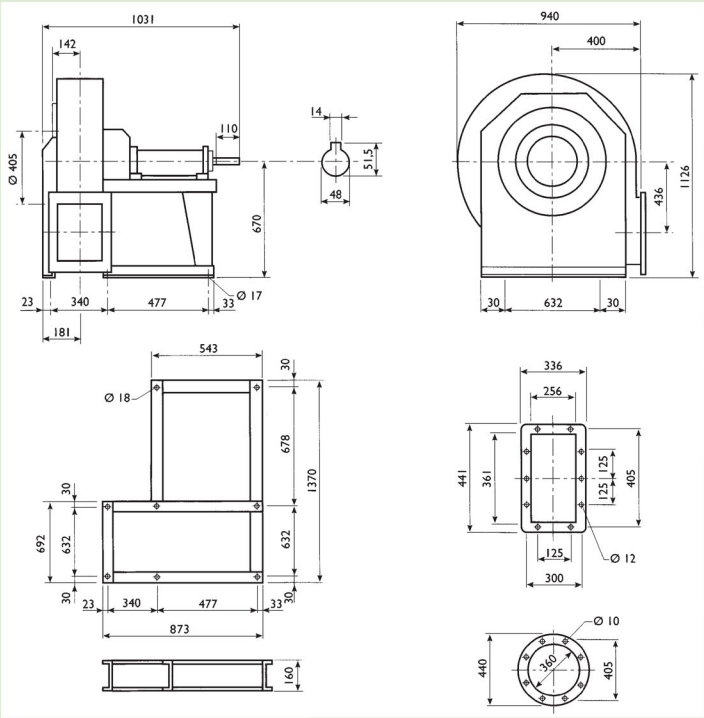

Полное давление вентилятора Ptotal = Pstat + Pdin

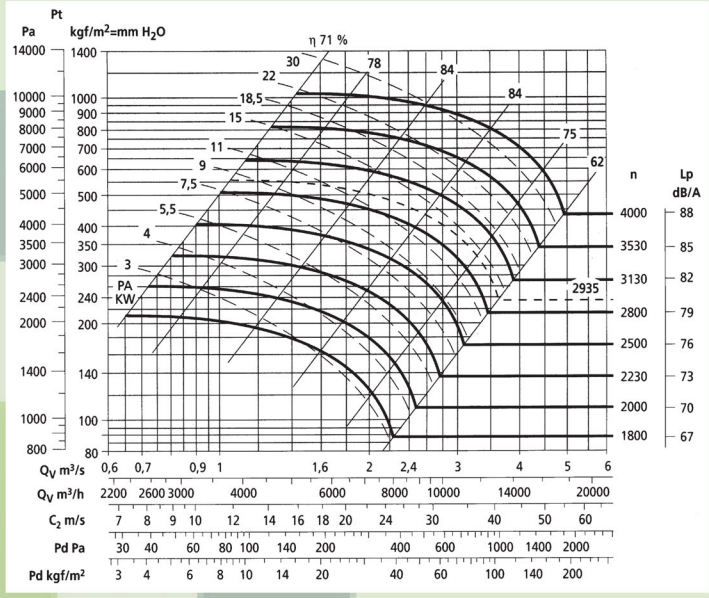

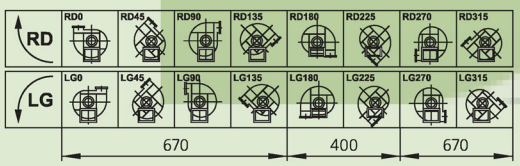

Масса вентилятора - 173 кг

$PD^2 = GD^2 = 3{,}7$ кг*м^2

Максимальная скорость вращения:

<100°C = 3950

100..200°C = 3500

200..300°C = 3125

Группа компаний МосКлим

ВИП400-6,3

Полное давление вентилятора Ptotal = Pstat + Pdin

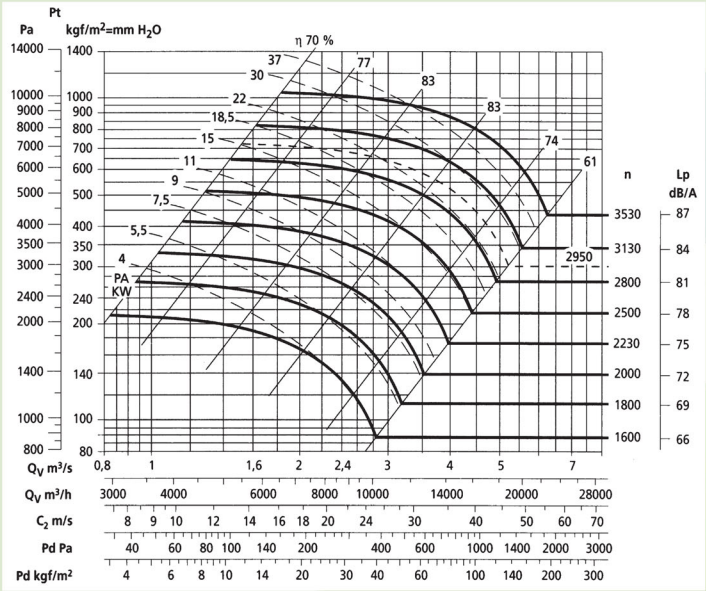

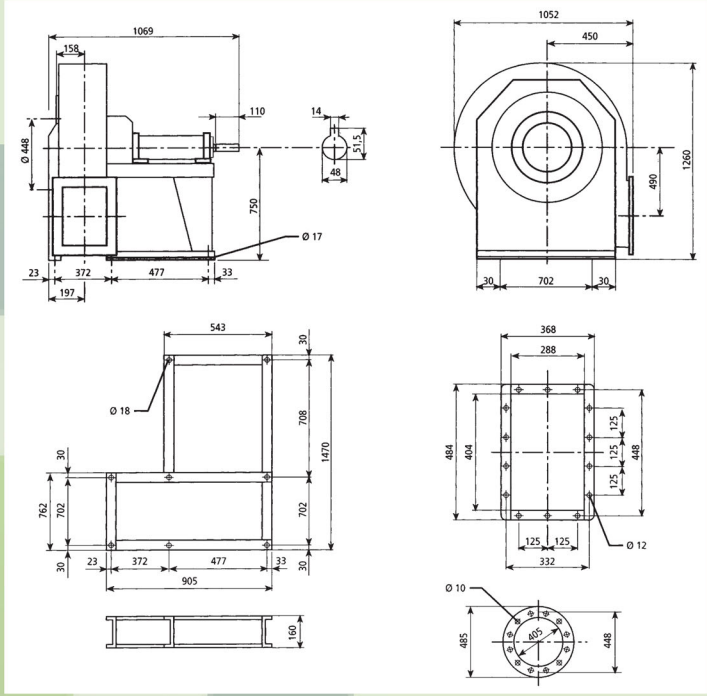

Масса вентилятора - 209 кг

$PD^2 = GD^2 = 6{,}0$ кг*м^2

Максимальная скорость вращения:

<100°C = 3500

100..200°C = 3150

200..300°C = 2850

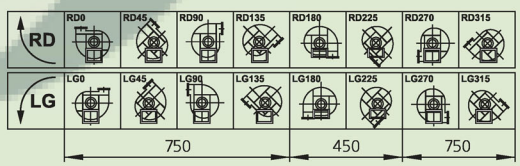

ВИП400-7,1

Полное давление вентилятора Ptotal = Pstat + Pdin

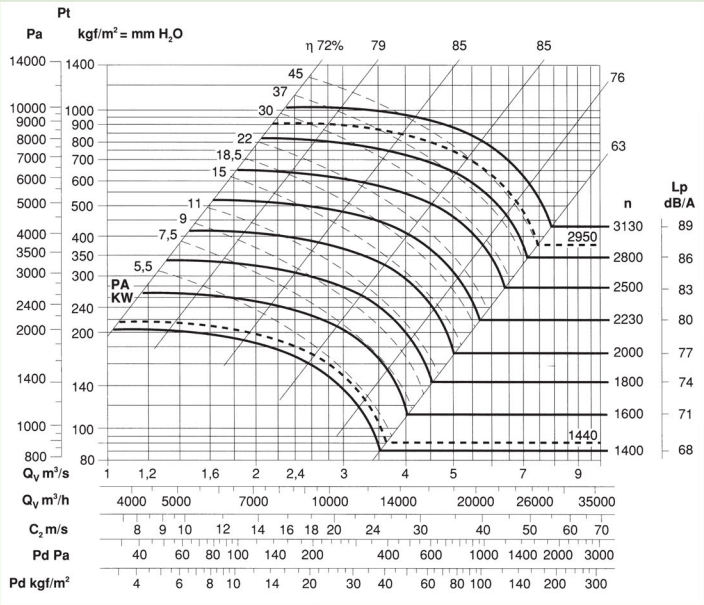

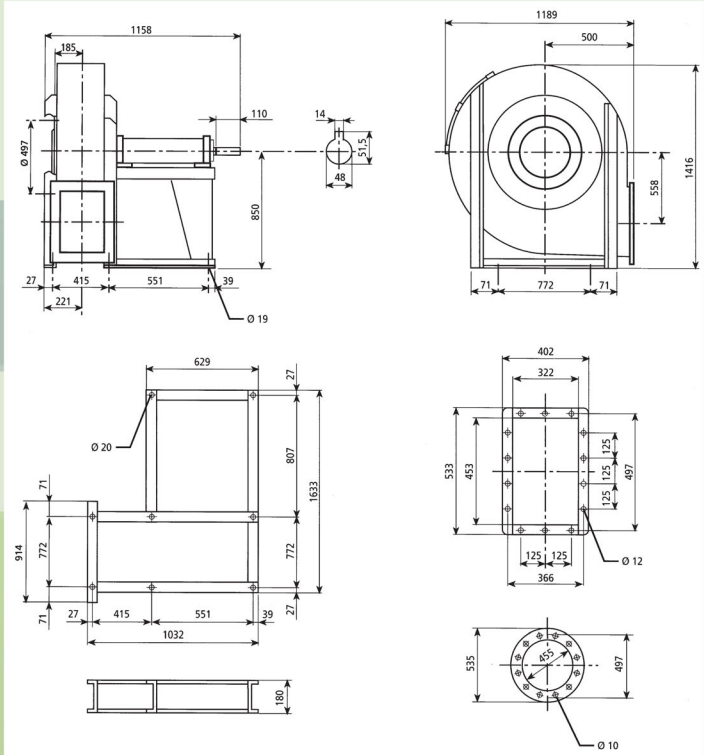

Масса вентилятора - 270 кг

$PD^2 = GD^2 = 11{,}1$ кг*м^2

Максимальная скорость вращения:

<100°C = 3150

100..200°C = 2780

200..300°C = 2500

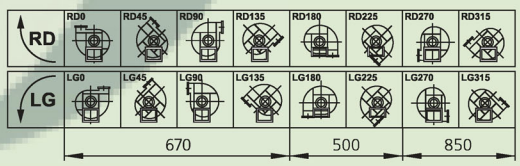

ВИП400-8

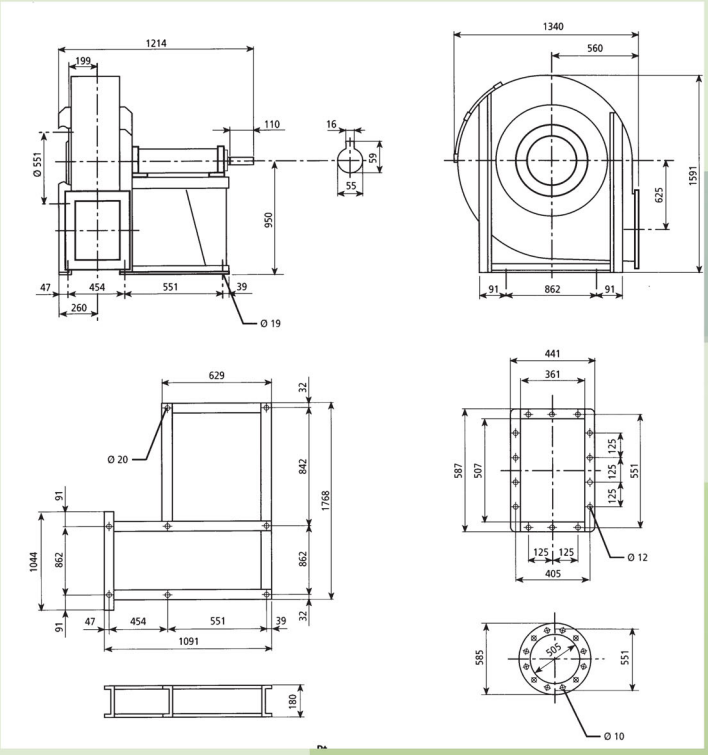

Полное давление вентилятора Ptotal = Pstat + Pdin

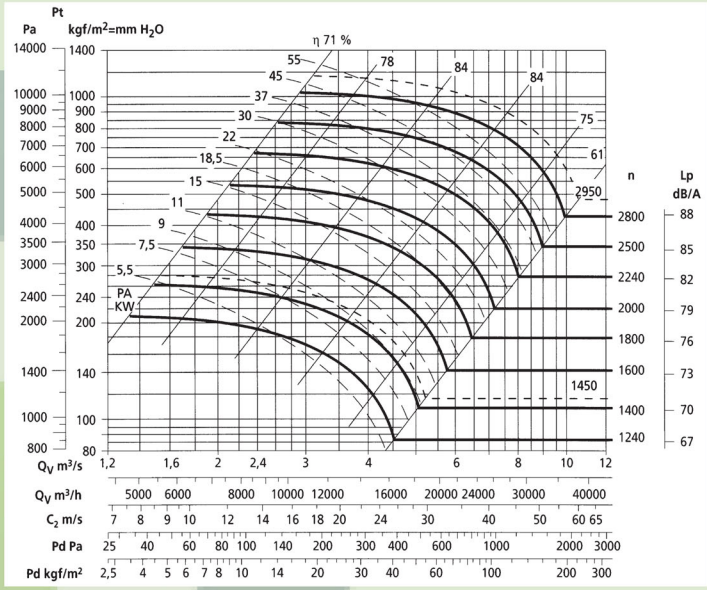

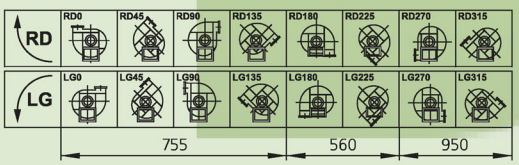

Масса вентилятора - 330 кг

$PD^2 = GD^2 = 18{,}1$ кг*м^2

Максимальная скорость вращения:

<100°C = 2800

100..200°C = 2450

200..300°C = 2220

ВИП400-9

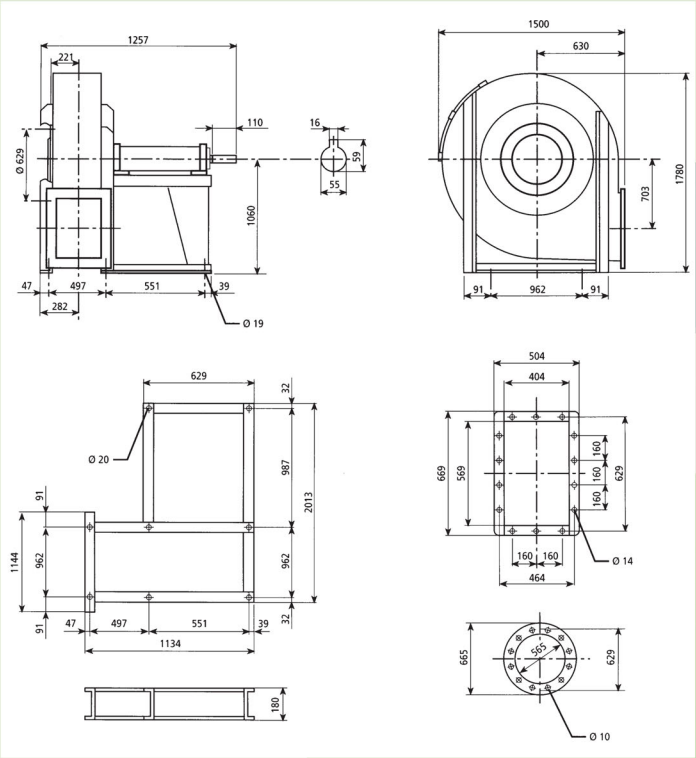

Полное давление вентилятора Ptotal = Pstat + Pdin

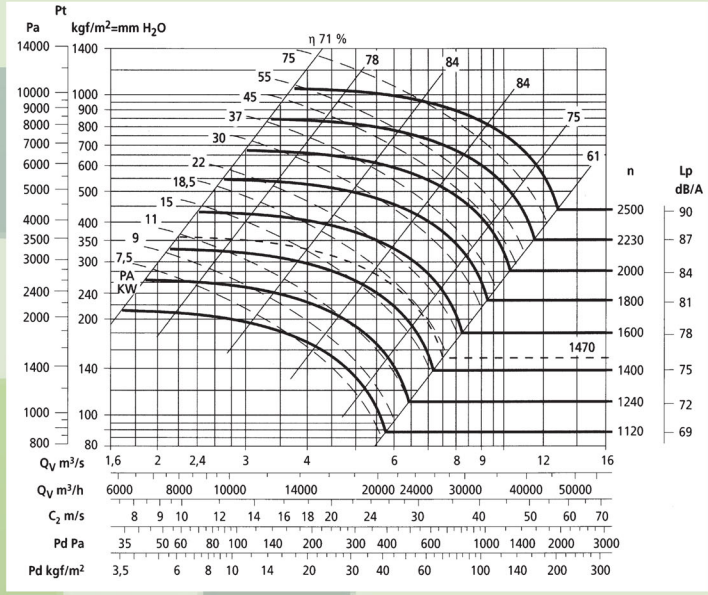

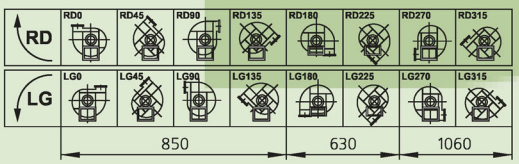

Масса вентилятора - 395 кг

$PD^2 = GD^2 = 33{,}1$ кг*м^2

Максимальная скорость вращения:
<100°C = 2500
100..200°C = 2250
200..300°C = 2000

ВИП400-10

Полное давление вентилятора Ptotal = Pstat + Pdin

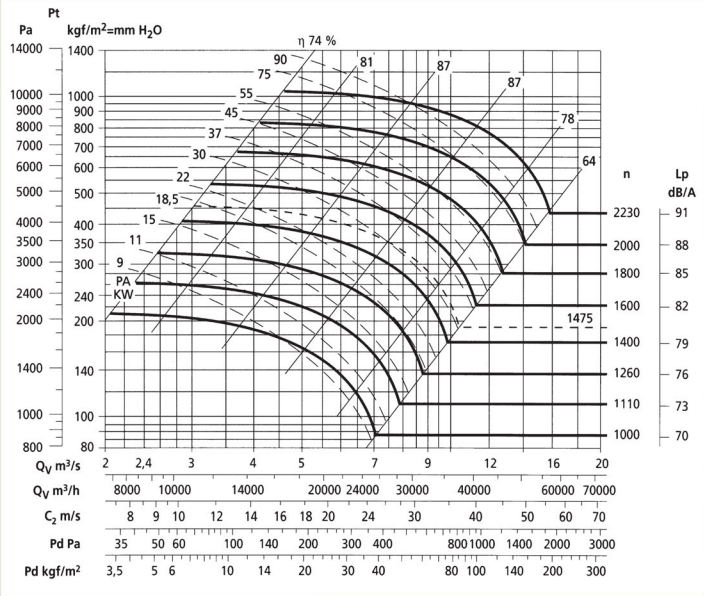

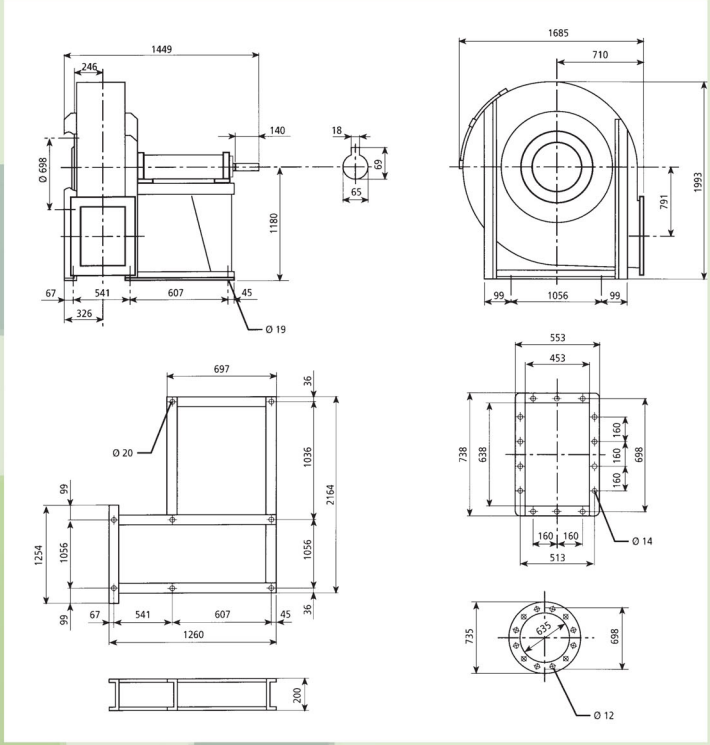

Масса вентилятора - 515 кг

$PD^2 = GD^2 = 50,5$ кг*м^2

Максимальная скорость вращения:

<100°C = 2230

100..200°C = 2000

200..300°C = 1800

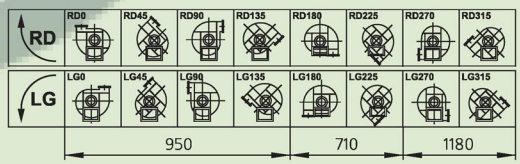

ВИП400-11,2

Полное давление вентилятора Ptotal = Pstat + Pdin

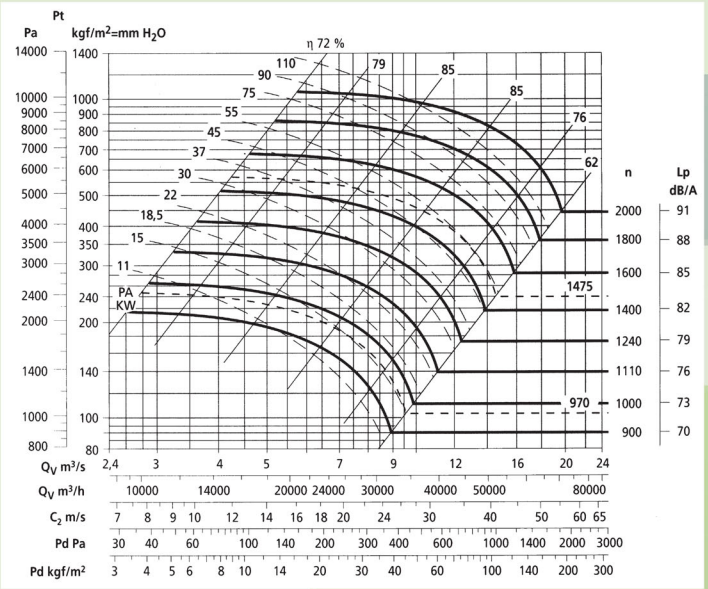

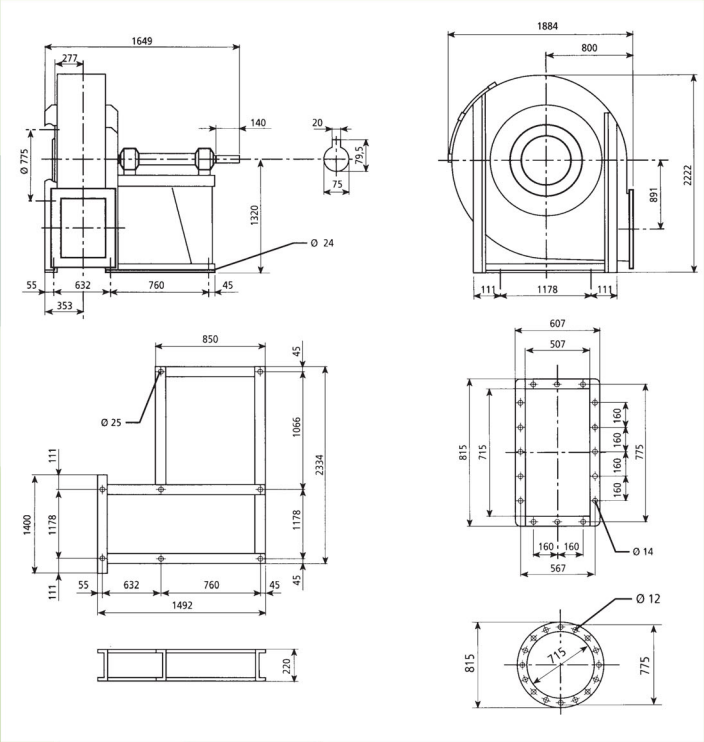

Масса вентилятора - 795 кг

$PD^2 = GD^2 = 91{,}0$ кг*м^2

Максимальная скорость вращения:
<100°C = 2000
100..200°C = 1800
200..300°C = 1600

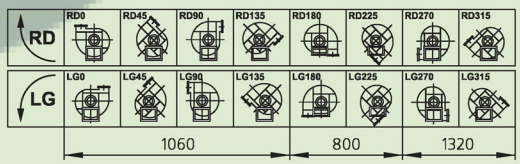

ВИП400-12,5

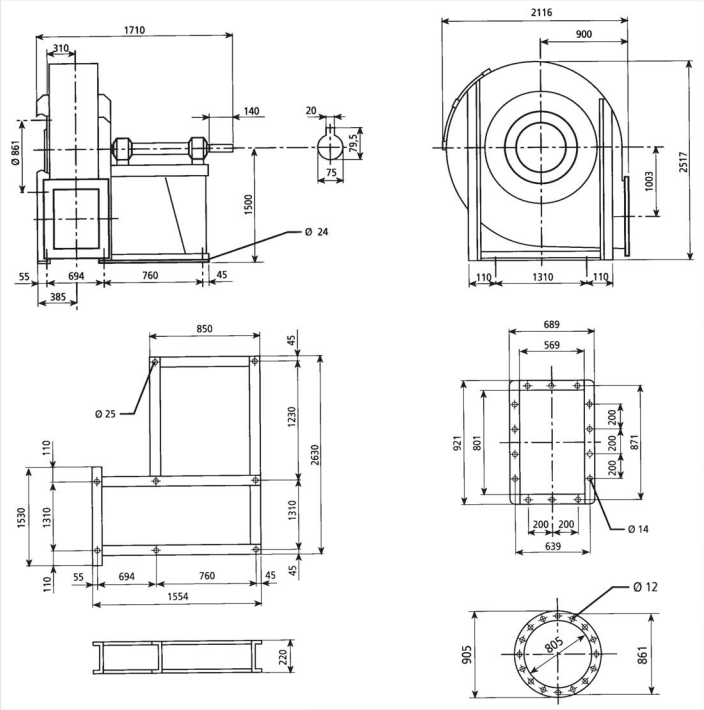

Полное давление вентилятора Ptotal = Pstat + Pdin

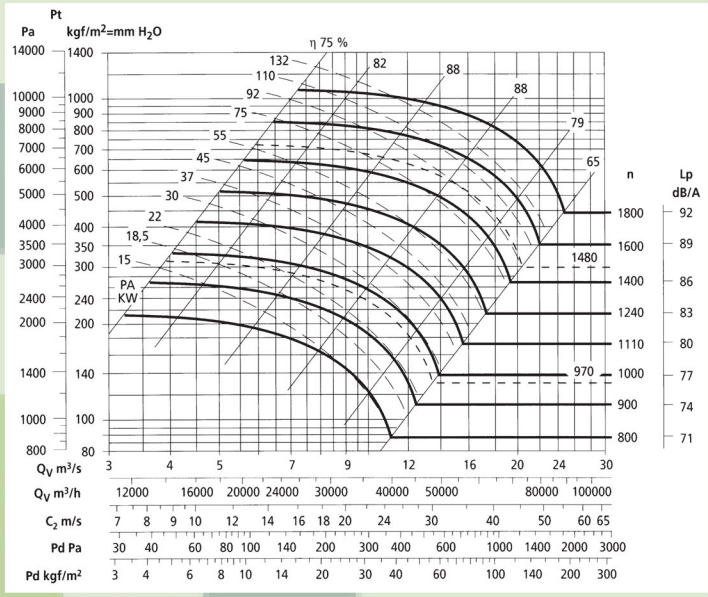

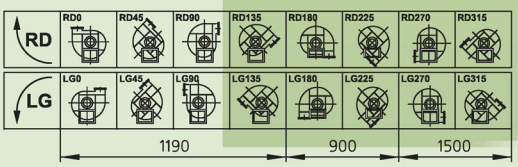

Масса вентилятора - 998 кг

$PD^2 = GD^2 = 161{,}0$ кг*м^2

Максимальная скорость вращения:

<100°C = 1800

100..200°C = 1600

200..300°C = 1400

ВИП400-14

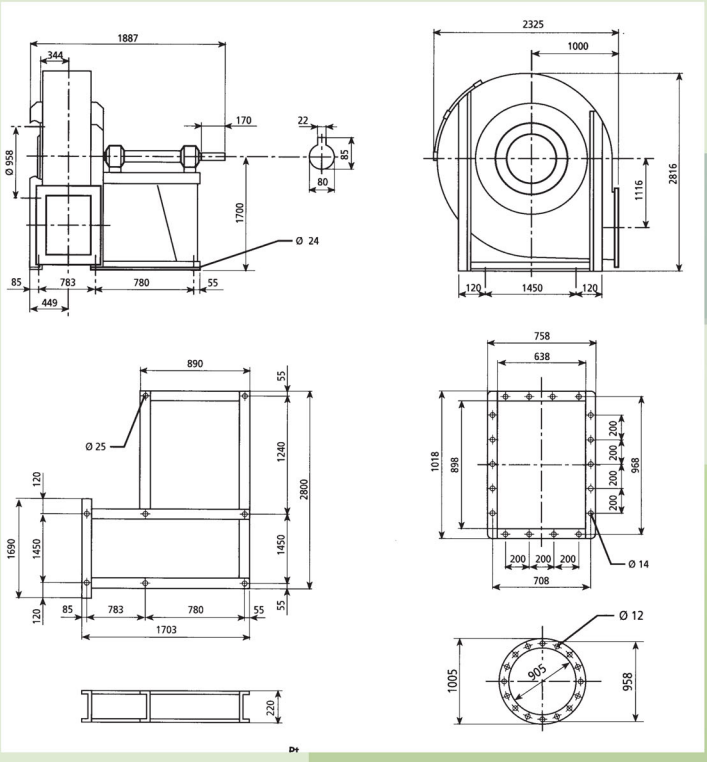

Полное давление вентилятора Ptotal = Pstat + Pdin

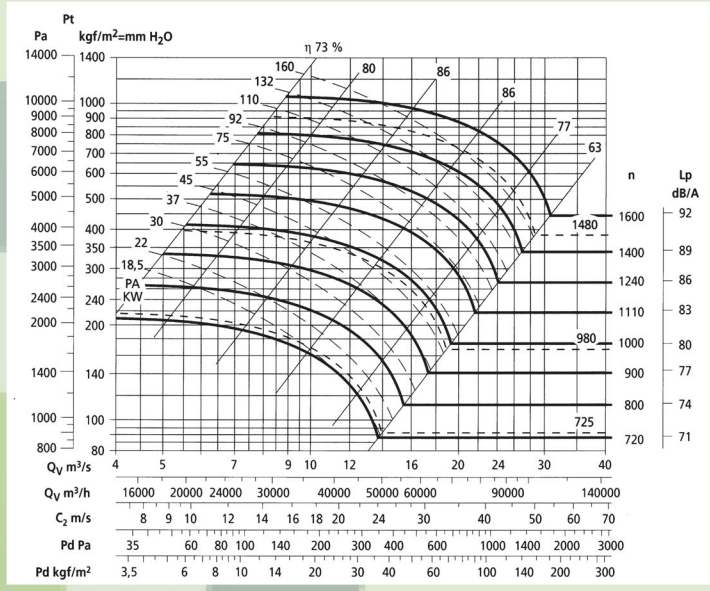

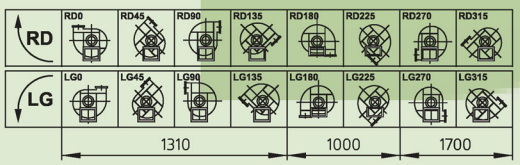

Масса вентилятора - 1410 кг

$PD^2 = GD^2 = 268{,}0$ кг*м^2

Максимальная скорость вращения:

<100°C = 1600

100..200°C = 1380

200..300°C = 1250

ВИП400-16

Полное давление вентилятора Ptotal = Pstat + Pdin

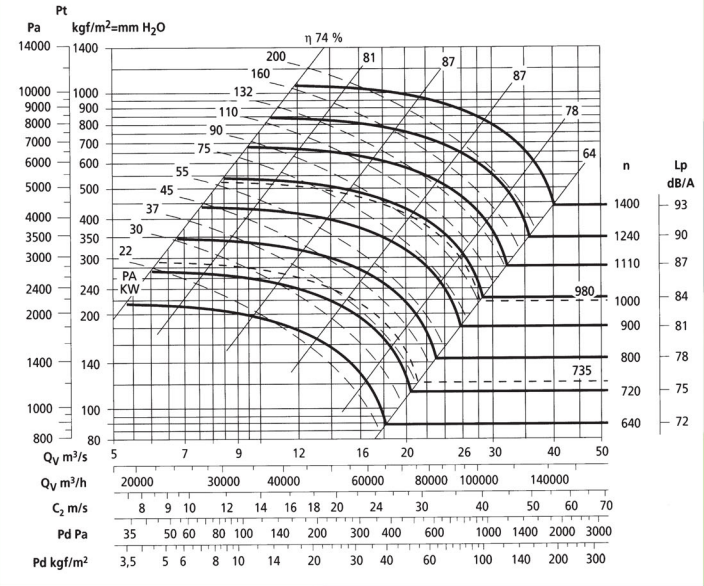

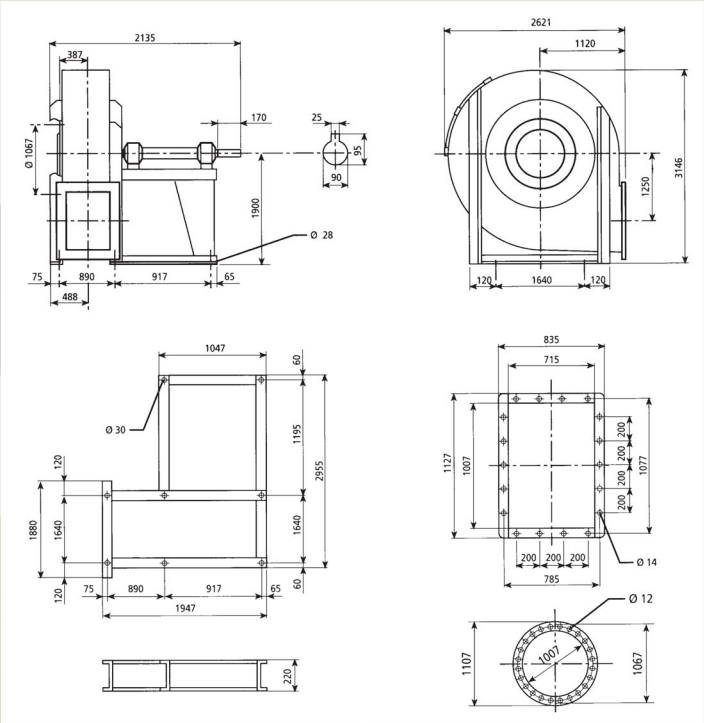

Масса вентилятора - 1810 кг

$PD^2 = GD^2 = 426{,}0$ кг*м^2

Максимальная скорость вращения:

<100°C = 1400

100..200°C = 1240
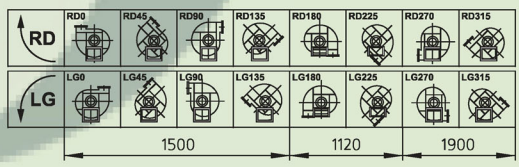
200..300°C = 1130