Изготавливаются по ТУ-4861-004-64600223-10

5000 – 90000 м³/час

- ◆ установка спаренных вентиляторов
- ◆ рабочее колесо с вперед загнутыми лопатками
- ◆ сварная станина с покрытием порошковой краской
- ◆ колпак из оцинкованной стали
- ◆ двусторонний выпуск удаляемого дыма

Возможность достижения высокого давления и увеличенной производительности при сохранении компактной конструкции.

Возможность плотной установки нескольких вентиляторов на кровле.

Конструкция защищена свидетельством РФ на полезную модель.

Возможен вариант взрывозащищенного исполнения по ТУ 4861 – 008 – 64600223 – 11

Вентиляторы обозначаются по приведенному ниже ключу

ВКРВ 2х – 3,15 ДУ 400 - 01 У1

- У1 – климатическое исполнение;
- 01 – порядковый номер модификации;
- 400 – максимальная температура перемещаемой среды;
- ДУ – код назначения (дымоудаление);
- 3,15 – диаметр рабочего колеса в дм;
- 2х – признак спаренности вентиляторов в установке;
- Р – вид лопаток рабочего колеса;
- ВК – тип вентилятора (вентилятор крышный радиальный).

Вентиляторы обозначаются по приведенному ниже ключу

ВКРВ 2х - 3,15 В ДУ 400 - 01 У1

- У1 – климатическое исполнение;
- 01 – порядковый номер модификации;
- 400 – максимальная температура перемещаемой среды;
- ДУ – код назначения (дымоудаление);
- В – вариант исполнения (взрывозащищенный);
- 3,15 – диаметр рабочего колеса в дм;
- 2х – признак спаренности вентиляторов в установке;
- В – вид лопаток рабочего колеса – В – вперед загнутые лопатки;
- ВК – тип вентилятора (вентилятор крышный радиальный).

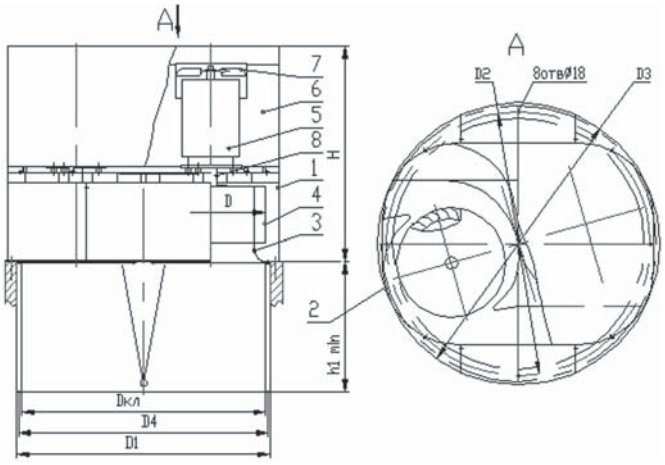

Наименование вентилятора	Размеры в мм									n1
	D	D1	D2	D3	D4	Dкл	H	h1	d	
ВКРВ2х2,5ДУ	250	700	665	690	560	560	590	323	7	6
ВКРВ2х5ДУ	500	1270	1272	1320	1125	1000	1015	600	10	8
ВКРВ2х5,6ДУ	560	1500	1522	1595	1245	1250	1174	730	12	9
ВКРВ2х6,3ДУ	630	1500	1522	1595	1395	1250	1250	730	12	9
ВКРВ2х7,1ДУ	710	1685	1757	1825	1555	1510	1610	810	12	13
ВКРВ2х8ДУ	800	1900	1957	2000	1745	1680	1663	910	12	13

СВОДНАЯ ДИАГРАММА ХАРАКТЕРИСТИК

5000 – 90000 м³/час

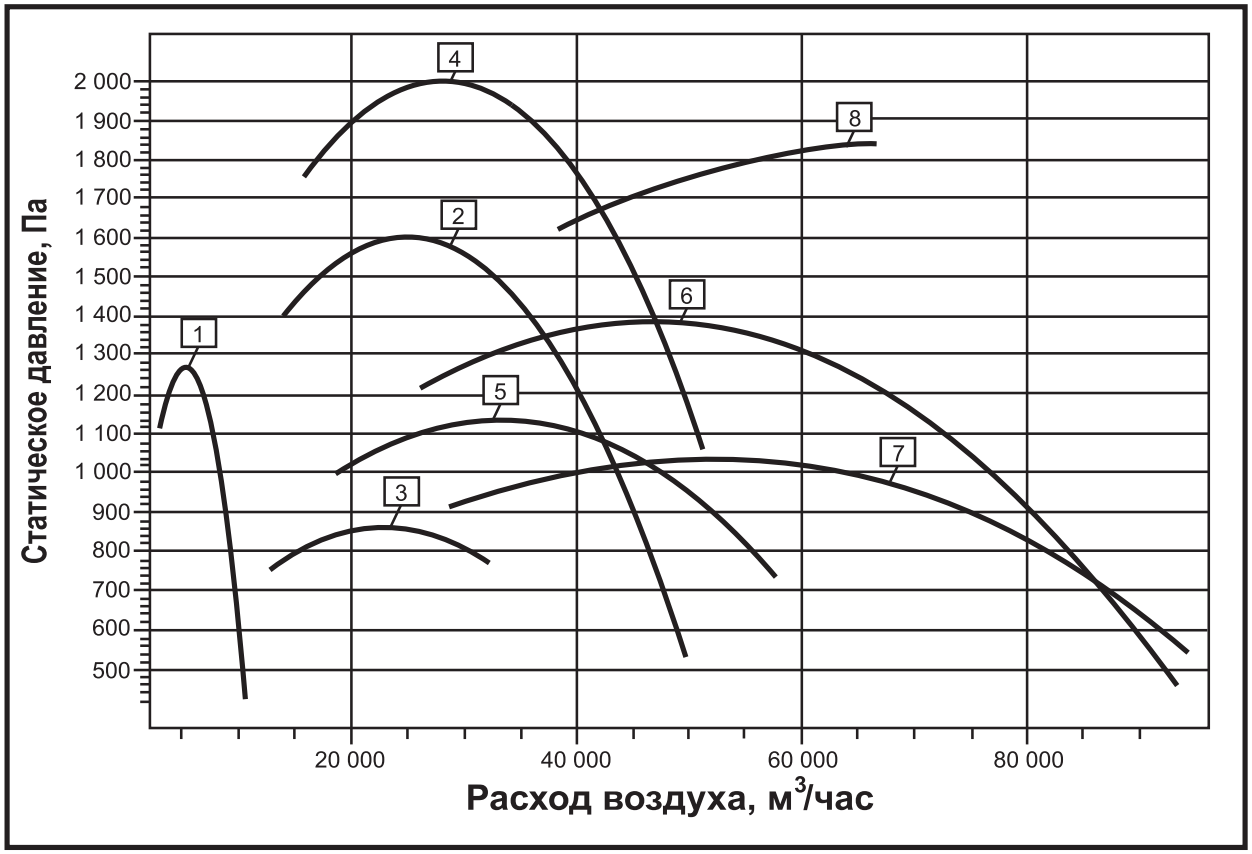

№	Наименование вентилятора	№ Модификации	Тип электро-двигателя	Параметры двигателя		Номинальная произ-водительность, м³/ч	Масса вентилятора, кг
				Частота вращения, об/мин	Мощность, кВт		
1	ВКРВ2х2,5ДУ	00	АИР80В2	2845	2х2.2	6000	159
		01	АИР90L2		2х3	8000	179
		02	АИР100S2		2х4	11000	177
2	ВКРВ2х5ДУ	00	АИР132М4	1450	2х11	30000	426
		01	АИР160М4		2х18.5	46000	615
3	ВКРВ2х5,6ДУ	00	АИР112МА6	970	2х3	18000	474
		01	АИР112МВ6		2х4	23500	504
		02	АИР132S6		2х5.5	31000	513
4		03	АИР160S4	1450	2х15	30000	690
		04	АИР180S4		2х22	41000	754
		05	АИР180М4		2х30	50000	812
5	ВКРВ2х6,3ДУ	00	АИР160S6	970	2х11	40000	681
		01	АИР160М6		2х15	56000	725
6	ВКРВ2х7,1ДУ	00	АИР160М6	970	2х15	50000	918
		01	АИР200М6		2х22	70000	1117
		02	АИР200L6		2х30	86000	1177
7	ВКРВ2х8ДУ	00	АИР180М8	730	2х15	60000	1015
		01	АИР200L8		2х22	92000	1245
8		02	АИР200М6	970	2х22	52000	1145
		03	АИР200L6		2х30	66000	1205

Примечание:
1) Степень защиты двигателей IP54.