2.4 Вентиляторы крышные радиальные с выходом потока в стороны ВЕКС

Назначение

*ВЕКС

*ВЕ-вентилятор *К-крышный *С-выброс в сторону

Вентиляторы устанавливаются на кровле зданий, для работы в системе общеобменной вентиляции.

Режим постоянной работы Т**80**, Т**200** в системе вентиляции.

Предусмотрен режим работы в системе дымоудаления ДУ**400(600)-2** часа.

Совмещённый режим вентиляции и дымоудаления ДУВ**400(600)**.

Вентиляторы типоразмеров: **3,55; 4; 4,5; 5; 5,6; 6,3; 7,1; 8; 9; 10; 11,2** изготавливают с квадратным поперечным сечением корпуса.

Вентиляторы типоразмеров: **12,5;** изготавливают с шестигранным поперечным сечением корпуса.

Выпускают вентиляторы следующих исполнений:

- общепромышленное (Н)
- взрывозащищенное (В)
- коррозионностойкое (К1)
- взрывозащищенное коррозионностойкое (ВК1)

Вентиляторы сертифицированы для использования в системах дымоудаления и аттестованы для использования во взрывоопасных производствах.

Конструкция

Вентиляторы крышные радиальные с выходом потока в стороны – ВЕКС имеют рабочее колесо с шестью ВЕКС6 или девятью ВЕКС9 загнутыми на - зад лопатками, тороидальный входной патрубок с большим диаметром входа. При этом вентилятор создает большой расход, имеет минимальное динамическое давление, потребляет с увеличением расхода мощность, не перегружающую двигатель.

Рабочее колесо установлено непосредственно на валу двигателя, имеет повышенное КПД в сравнении с ранними модификациями.

Вентиляторы имеют улучшенную защиту от атмосферных осадков, на кровле легко устанавливаются с помощью монтажного стакана СМКВ.

Предусмотрена возможность работы вентиляторов только в режиме дымоудаления (ДУ) или в совмещенных режимах вентиляции и дымоудаления (ДУВ). В последнем случае вентиляторы комплектуются двигателями для длительной постоянной работы.

При работе в режиме ДУ все типоразмеры вентиляторов изготавливаются на жесткой опоре, при работе в режиме ДУВ вентиляторы с №7,1 по №12,5 изготавливаться на виброопоре

Предлагается комплектация вентиляторов монтажным стаканом СМКВ, поддоном, преобразователем частоты.

Эксплуатация

Вентиляторы изготавливаются для работы в условиях умеренного (У), умеренного и холодного (УХЛ) климата по ГОСТ 15150.

Условия эксплуатации:

- температура окружающей среды:

– от -45 до + 40 °С для умеренного климата,

– от -60 до+40 °С для умеренного и холодного климата;

- среднее значение виброскорости внешних источников вибрации в местах установки вентилятора не более 2 мм-с.

Маркировка

Пример:

Вентилятор крышный радиальный ВЕКС9 девятилопаточный; номер 6,3; область применения общеобменный,взрывозащищенный; температура перемещаемой среды до 80 °С; климатическое исполнение У1; двигатель с установочной мощностью $N=5,5\ кВт$ и частотой вращения $n = 1450\ мин^{-1}$ *(4 полюса)*

ВЕКС9-063-Т80-В-05500/4-У1

Обозначение: • ВЕКС6 • ВЕКС9	
Номер 0,35.....125	
Область применения:	• Т80, 200 - постоянная работа • ДУ, ДУВ - дымоудаление, совмещённый режим
Исполнение:	•Н – общепромышленное •В – взрывозащищенное •К1 – коррозионностойкое •ВК1 – взрывозащищенное-коррозионностойкое
Параметры двигателя: • N/n N*-установочная мощность, кВт n*-частота вращения, число полюсов n*- 2(3000 оборотов) 4 (1500оборотов) 6(1000 оборотов) 8(750 оборотов) 12(500 оборотов)	
Климатическое исполнение: •У1 •УХЛ1	
Номинальное напряжение сети, В:	•380/660
N*-номинальная мощность двигателя, кВт :	*0,18...0,75 *1,1...7,5 *11...90
Индекс мощности :	*00018...00075 *00110...00750 *01100...09000

Примечание:

- Дополнительная комплектация заказывается отдельной строкой
- Специальные требования к вентилятору указываются дополнительно и должны быть согласованны с изготовителем.

* Вентилятор ВЕКС прямое подключение к сети **50**Гц/**380**В

Области аэродинамических параметров

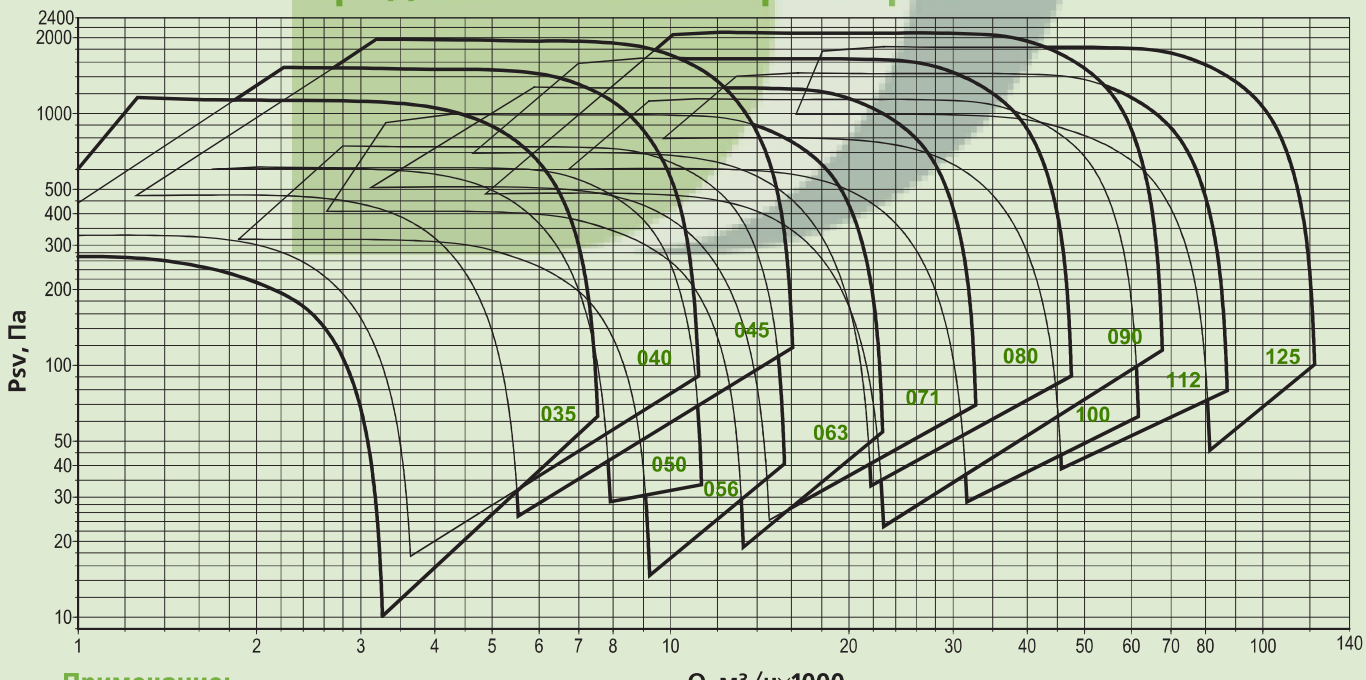

Примечание:

- Динамическое давление вентилятора не используется, поэтому приведены кривые статического давления.

* Все двигатели по умолчанию поставляются с напряжением питания 380В прямой пуск

* Пуск двигателя с 15 кВт с применением софт стартера

Технические характеристики ВЕКС-035

Номер кривой	Тип вентилятора	Число полюсов	Nном, кВт	Ток при 380В, А	Масса,* кг
035	Все режимы				
1	ВЕКС6	4	0,18**	0,73	35
2	ВЕКС9		0,25	0,83	36
3	ВЕКС6	2	1,5	3,2	44
4	ВЕКС9		2,2	4,6	46

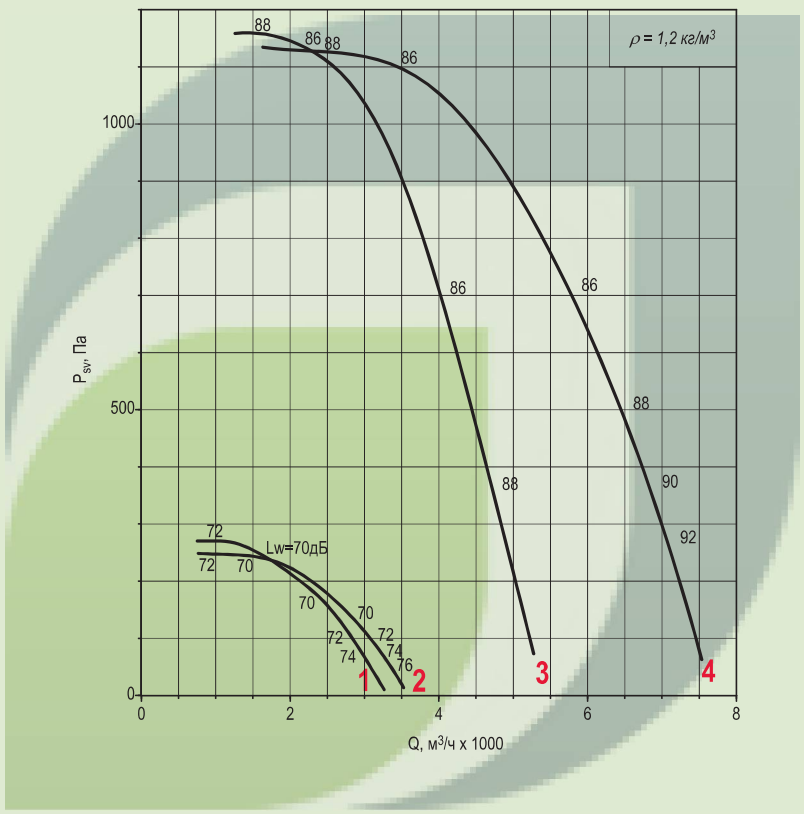

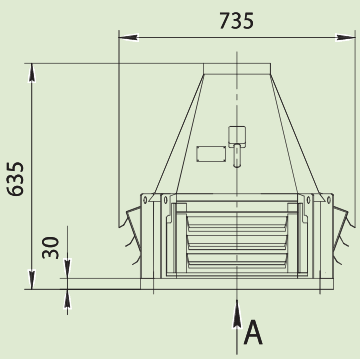

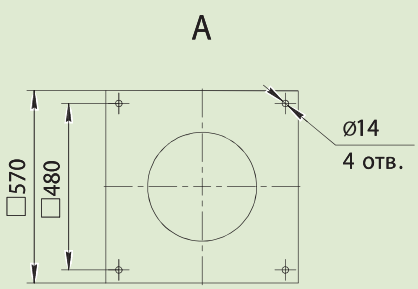

Примечание:

- ◆ При изменении типа двигателя масса может изменяться

* Дополнительная комплектация; Стакан СМКВ, Поддон, Шкаф автоматики, Частотный преобразователь

ВЕКС-040

Номер кривой	Тип вентилятора	Nном, кВт	Число полюсов	Ток при 380В, А	Масса,* кг
040		Все режимы			
1	ВЕКС6	0.25	4	0,83	40
2	ВЕКС6	0.37		1,18	41
3	ВЕКС9	0.55		1,5	43
		Режим только ДУ			
4	ВЕКС6-ДУ	3	2	6,5	52
5	ВЕКС9-ДУ	4		8,4	57

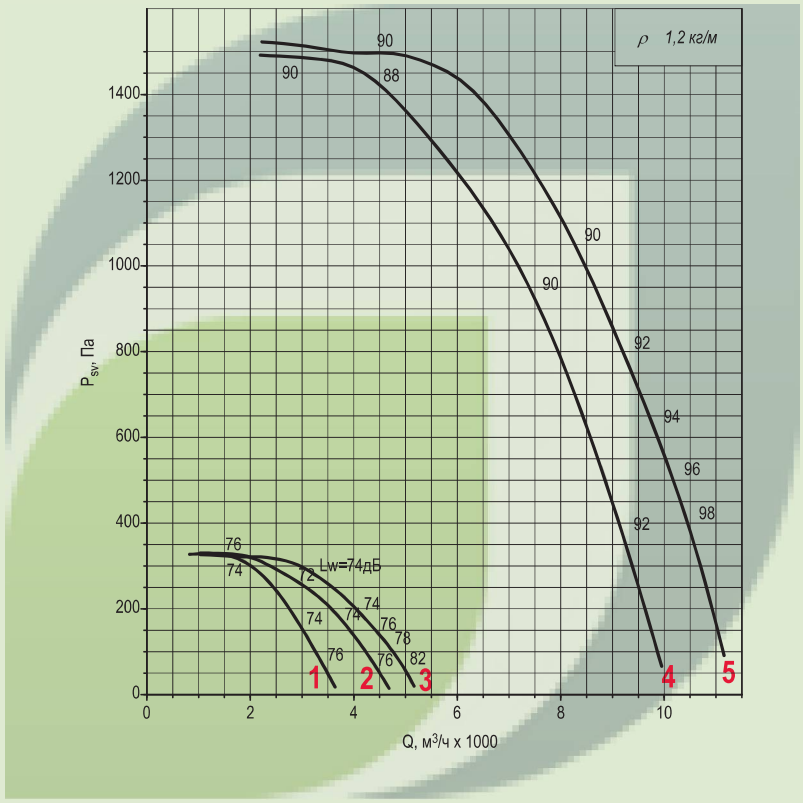

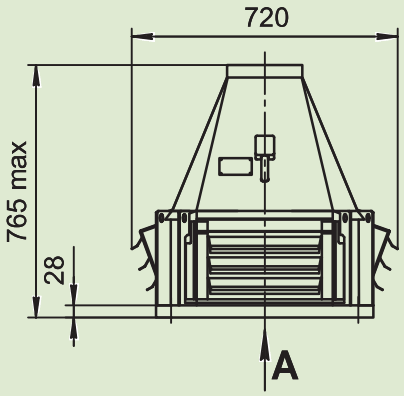

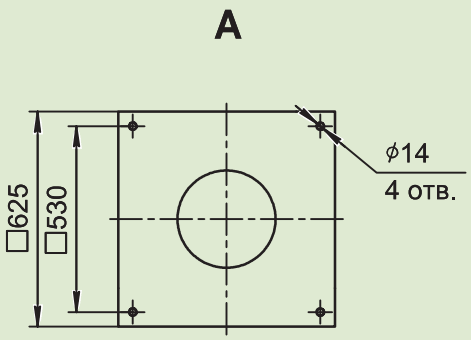

Примечание:

- При изменении типа двигателя масса может изменяться

* Дополнительная комплектация; Стакан СМКВ, Поддон, Шкаф автоматики, Частотный преобразователь

ВЕКС-045

Номер кривой	Тип вентилятора	Nном, кВт	Число полюсов	Ток при 380В, А	Масса,* кг
045		Все режимы			
1	ВЕКС6	0.55	4	1,5	61
2	ВЕКС6	0.75		2,2	63
3	ВЕКС9	1.1		2,6	67
		Режим только ДУ			
4	ВЕКС6-ДУ	5.5	2	11	84
5	ВЕКС9-ДУ	7.5		14,7	104

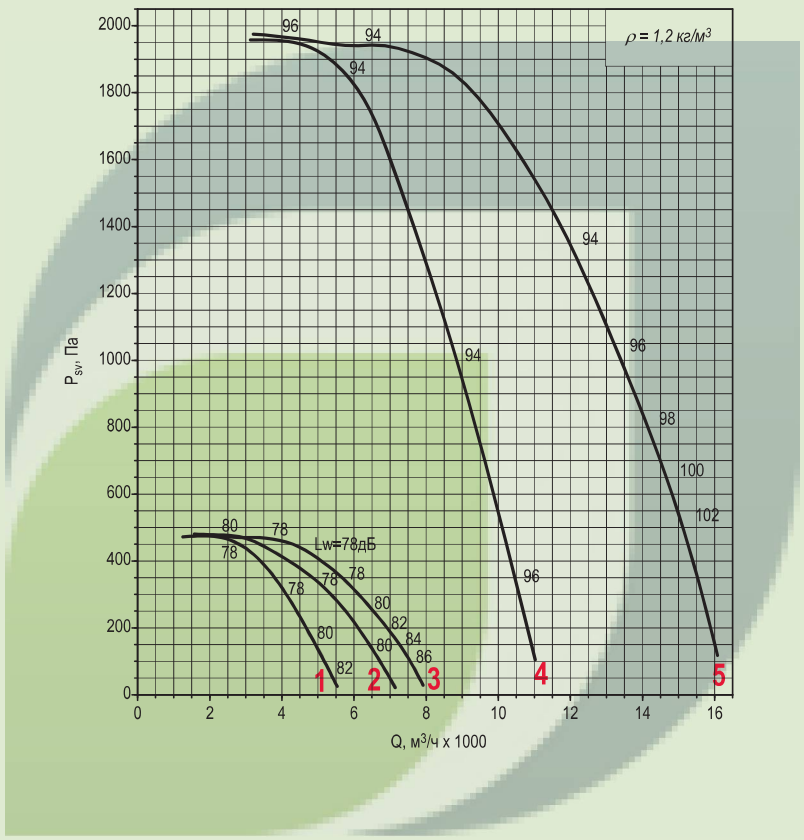

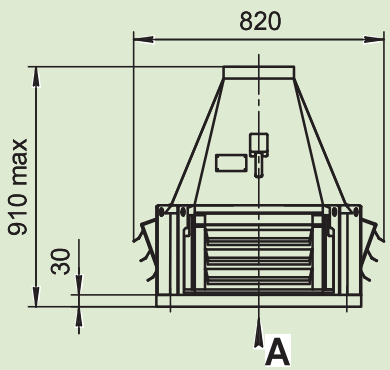

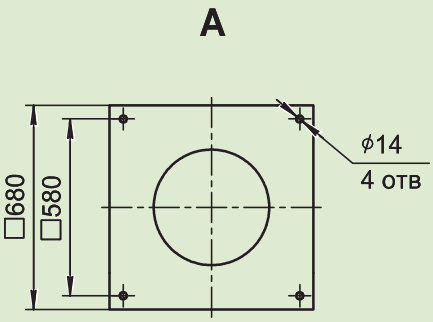

Примечание:

◆ При изменении типа двигателя масса может изменяться

* Дополнительная комплектация; Стакан СМКВ, Поддон, Шкаф автоматики, Частотный преобразователь

ВЕКС-050

Номер кривой	Тип вентилятора	Nном, кВт	Число полюсов	Ток при 380В, А	Масса,* кг
050		Все режимы			
1	ВЕКС6	0,25	6	1,04	68
2	ВЕКС6	0,37		1,31	71
3	ВЕКС9	0,55		1,74	72
4	ВЕКС6	1,1	4	2,6	76
5	ВЕКС6	1,5		3,6	78
6	ВЕКС9	2,2		5,1	81

Номер кривой	Тип вентилятора	nк, мин$^{-1}$	Nном, кВт	Число полюсов	Масса,* кг
Режим с преобразователем частоты					
1	ВЕКС9-Ч	1669	2,2	4	81
2		1851	3		83
3		2035	4		92
4		2257	5,5		113
5		2496	7,5		137
6		2592	11		149

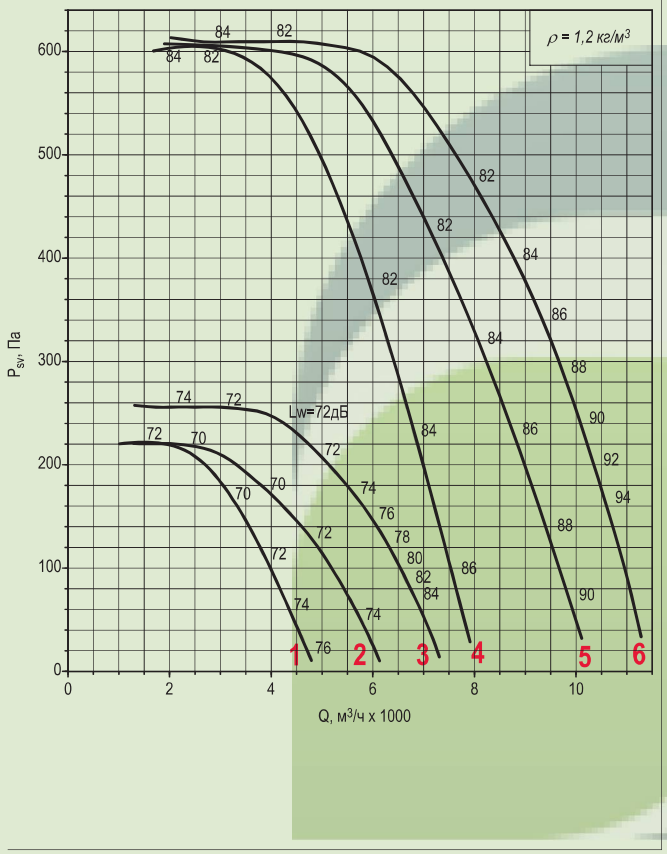

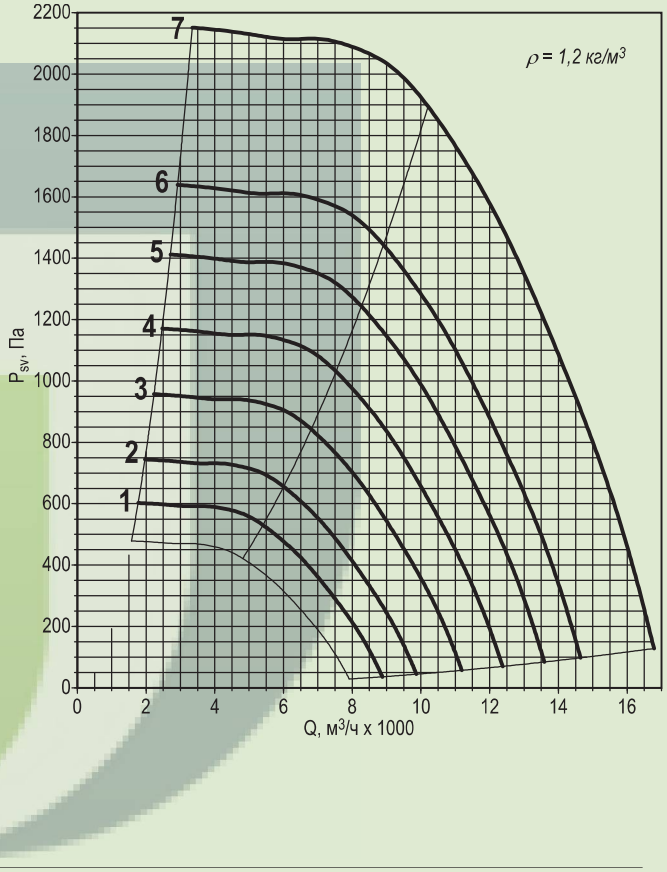

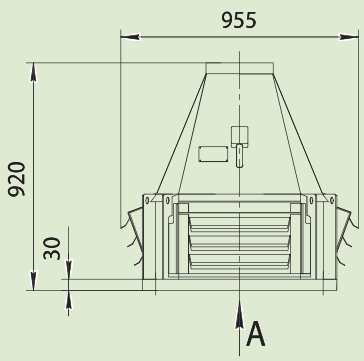

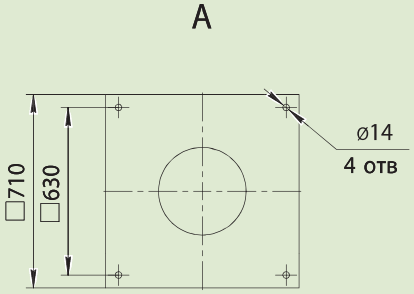

Примечание:

◆ При изменении типа двигателя масса может изменяться

* Дополнительная комплектация; Стакан СМКВ, Поддон, Шкаф автоматики, Частотный преобразователь

ВЕКС-056

Номер кривой	Тип вентилятора	Nном, кВт	Число полюсов	Ток при 380В, А	Масса,* кг
056		Все режимы			
1	ВЕКС6	0,55	6	1,74	90
2	ВЕКС6	0,75		2,3	94
3	ВЕКС9	1,1		3,2	96
4	ВЕКС6	2,2	4	5,1	99
5	ВЕКС9	3		7,3	101

Номер кривой	Тип вентилятора	пк, мин$^{-1}$	Nном, кВт	Число полюсов	Масса,* кг
Режим с преобразователем частоты					
1	ВЕКС9-Ч	1096	1,1	6	96
2		1216	1,5		99
3		1379	2,2		107
4		1528	3	4	101
5		1686	4		110
6		1876	5,5		131
7		2077	7,5		155
8		2289	11		167

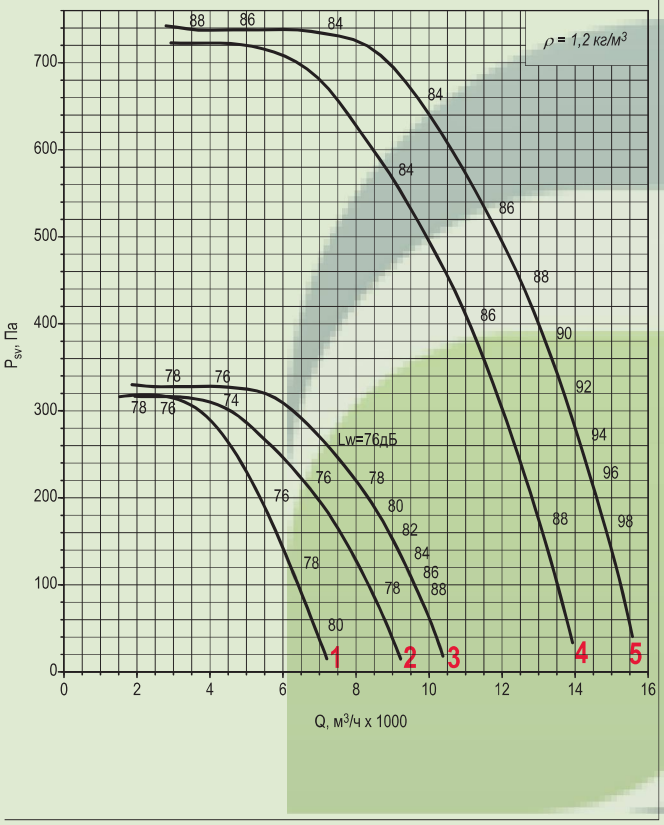

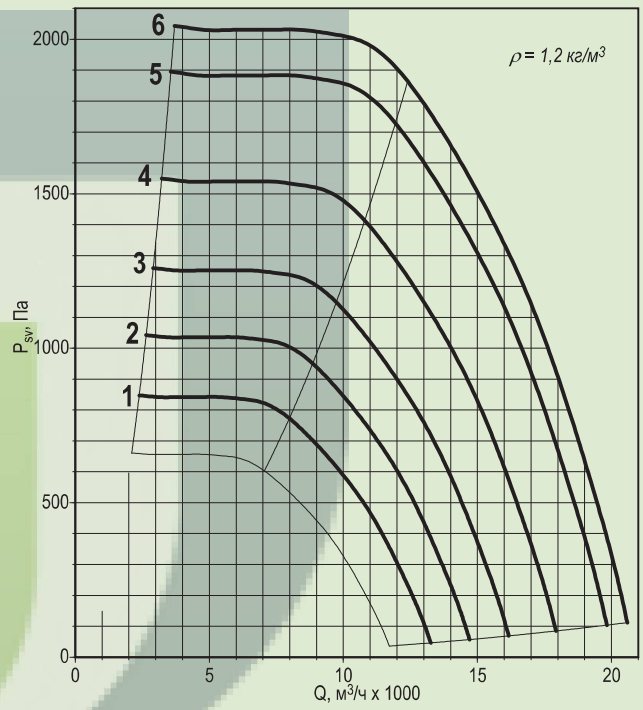

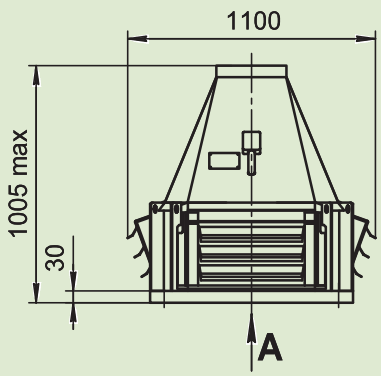

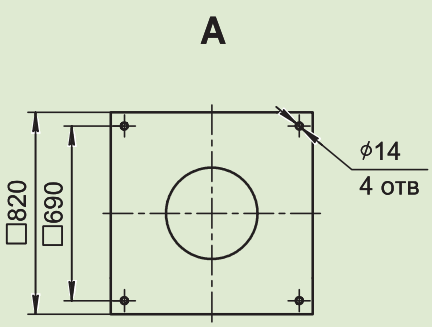

Примечание:

- При изменении типа двигателя масса может изменяться

* Дополнительная комплектация; Стакан СМКВ, Поддон, Шкаф автоматики, Частотный преобразователь

ВЕКС-063

Номер кривой	Тип вентилятора	Nном, кВт	Число полюсов	Ток при 380В, А	Масса,* кг
063	Все режимы				
1	ВЕКС6	1.1	6	3,2	106
2	ВЕКС9	1,5		4,1	109
3	ВЕКС6	4	4	8,6	120
4	ВЕКС9	5,5		11,7	141

Номер кривой	Тип вентилятора	nк, мин$^{-1}$	Nном, кВт	Число полюсов	Масса,* кг
Режим с преобразователем частоты					
1	ВЕКС9-Ч	996	1,5	6	109
2		1135	2,2		117
3		1259	3		121
4		1384	4		132
5		1535	5,5	4	141
6		1708	7,5		165
7		1942	11		177
8		2128	15		210

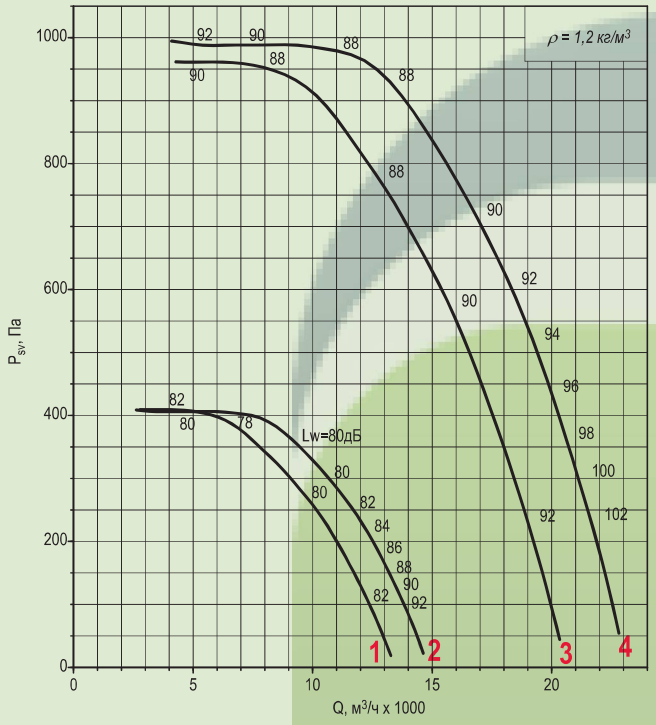

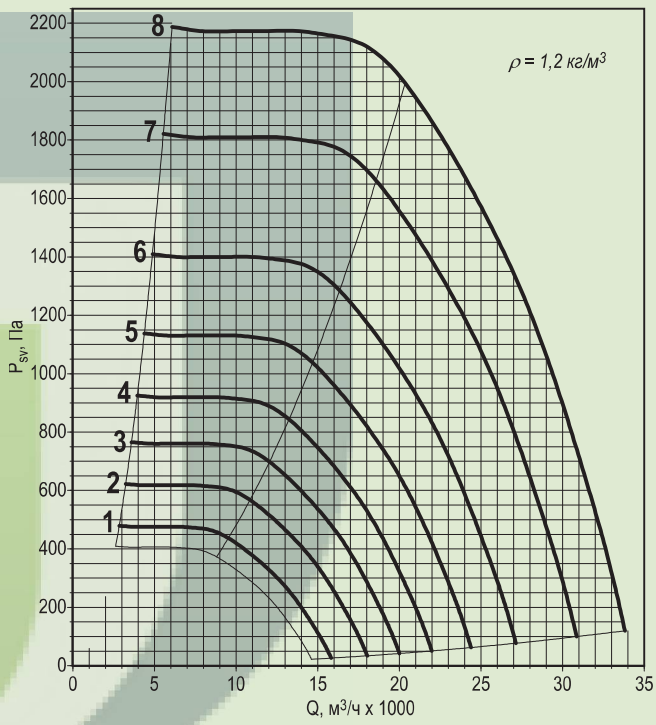

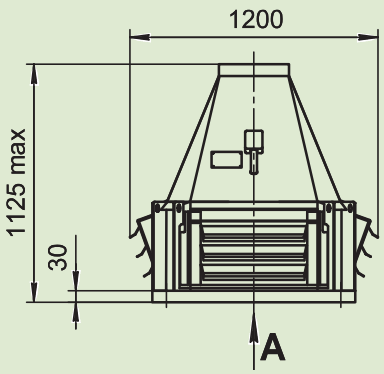

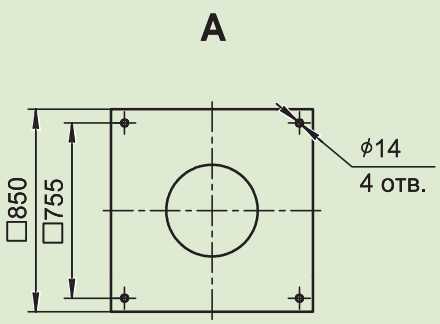

Примечание:

- При изменении типа двигателя масса может изменяться

* Дополнительная комплектация; Стакан СМКВ, Поддон, Шкаф автоматики, Частотный преобразователь

ВЕКС-071

Номер кривой	Тип вентилятора	Nном, кВт	Число полюсов	Ток при 380В, А	Масса,* кг
071		Все режимы			
1	ВЕКС6	0,75	8	2,1	140
2	ВЕКС9	1,1		3	143
3	ВЕКС6	2,2	6	5,8	149
4	ВЕКС9	3		7	153
5	ВЕКС6	7,5	4	15,6	197
6	ВЕКС9	11		23	209

Номер кривой	Тип вентилятора	nк, мин$^{-1}$	Nном, кВт	Число полюсов	Масса,* кг
Режим с преобразователем частоты					
1	ВЕКС9-Ч	1028	3	6	153
2		1135	4		164
3		1263	5,5		178
4		1398	7,5		189
5		1587	11	4	209
6		1764	15		242

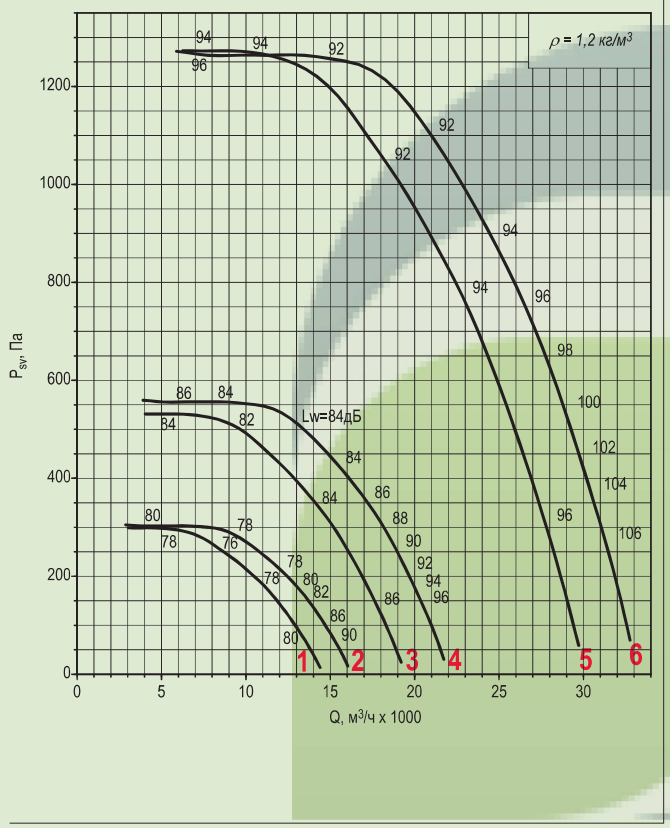

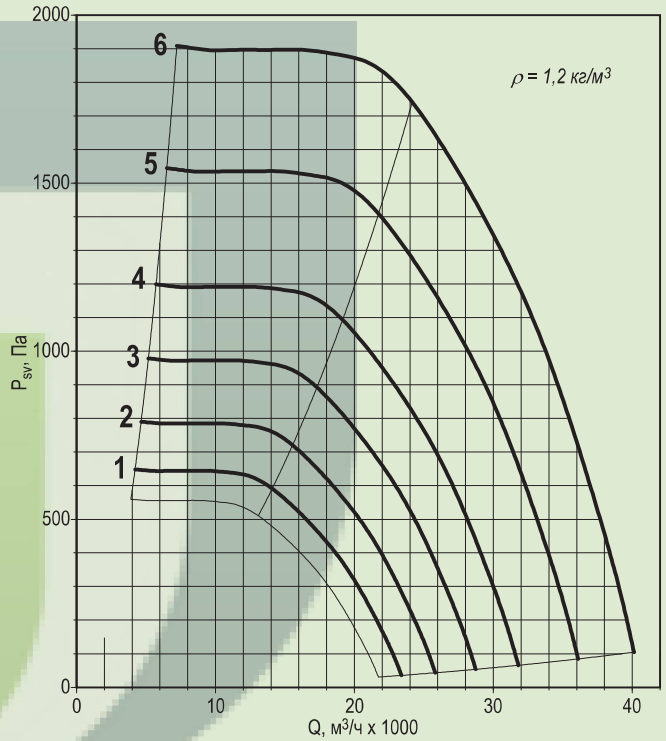

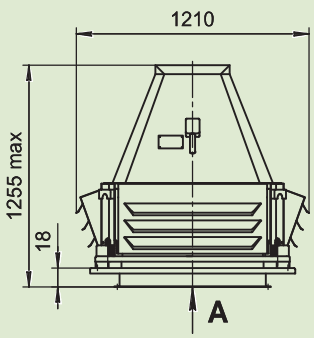

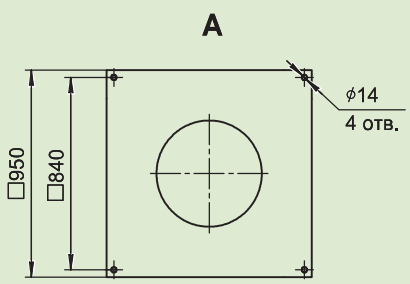

Примечание:

- При изменении типа двигателя масса может изменяться

* Дополнительная комплектация; Стакан СМКВ, Поддон, Шкаф автоматики, Частотный преобразователь

ВЕКС-080

Номер кривой	Тип вентилятора	Nном, кВт	Число полюсов	Ток при 380В, А	Масса,* кг
080	Все режимы				
1	ВЕКС6	1,5	8	4,6	192
2	ВЕКС9	2,2		6,3	201
3	ВЕКС6	4	6	9	210
4	ВЕКС6	5,5		12	224
	Режим только ДУ				
5	ВЕКС6-ДУ	11	4	23	255
6	ВЕКС6-ДУ	15		31	288
7	ВЕКС9-ДУ	18,5		36	306

Номер кривой	Тип вентилятора	nк, мин$^{-1}$	Nном, кВт	Число полюсов	Масса,* кг
	Режим с преобразователем частоты				
1	ВЕКС9-Ч	1031	5,5	6	224
2		1147	7,5		235
3		1304	11		261
4		1443	15		263
5		1544	18,5	4	306

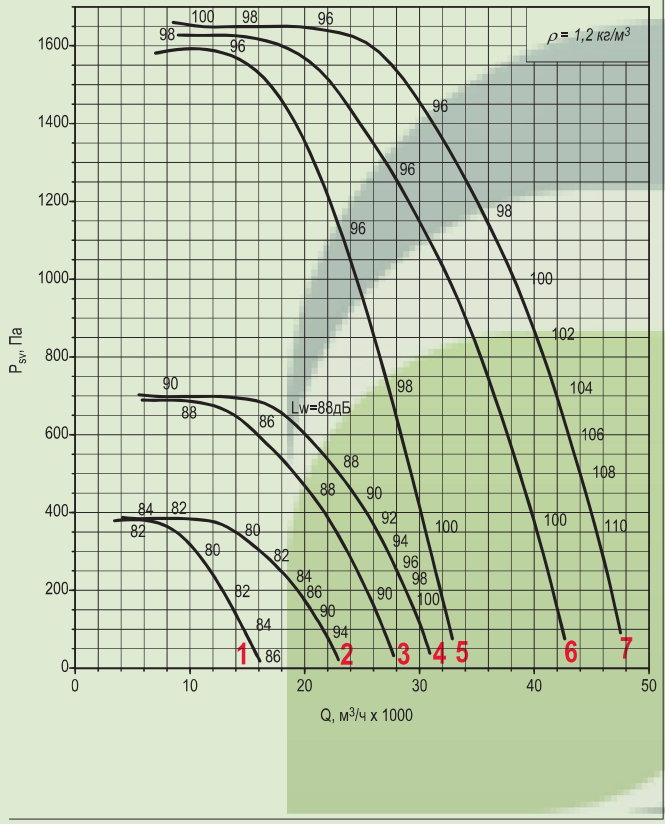

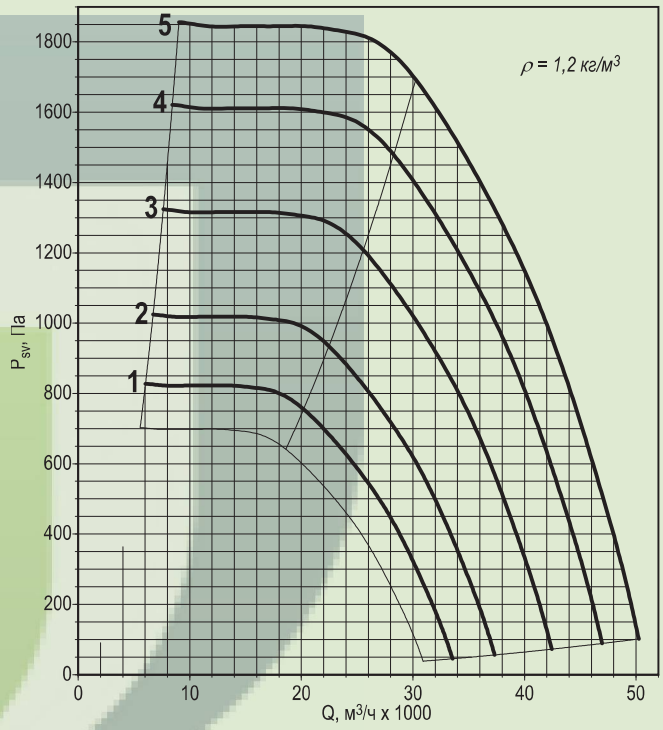

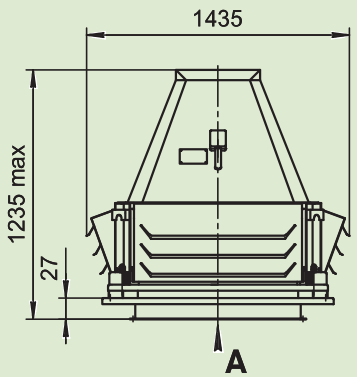

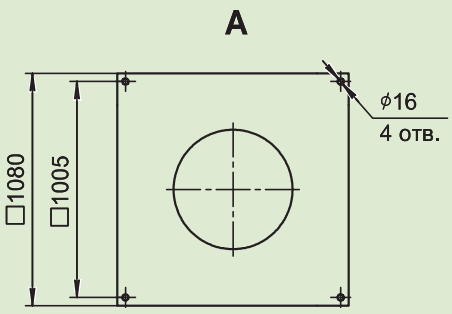

Примечание:

- При изменении типа двигателя масса может изменяться

* Дополнительная комплектация; Стакан СМКВ, Поддон, Шкаф автоматики, Частотный преобразователь

ВЕКС-090

Номер кривой	Тип вентилятора	Nном, кВт	Число полюсов	Ток при 380В, А	Масса,* кг
090	Все режимы				
1	ВЕКС6	2,2	8	6,3	237
2	ВЕКС6	3		8	243
3	ВЕКС9	4		10,5	256
4	ВЕКС6	7,5	6	17,5	271
5	ВЕКС9	11		24	297
	Режим только ДУ				
6	ВЕКС6-ДУ	22	4	44	361
7	ВЕКС6-ДУ	30		56	394
8	ВЕКС9-ДУ	37		70	434

Номер кривой	Тип вентилятора	nк, мин$^{-1}$	Nном, кВт	Число полюсов	Масса,* кг
	Режим с преобразователем частоты				
1	ВЕКС9-Ч	762	4	8	256
2		850	5,5		266
3		943	7,5		297
4		1069	11	6	297
5		1188	15		329
6		1274	18,5		336
7		1349	22		374
8		1487	30	4	409

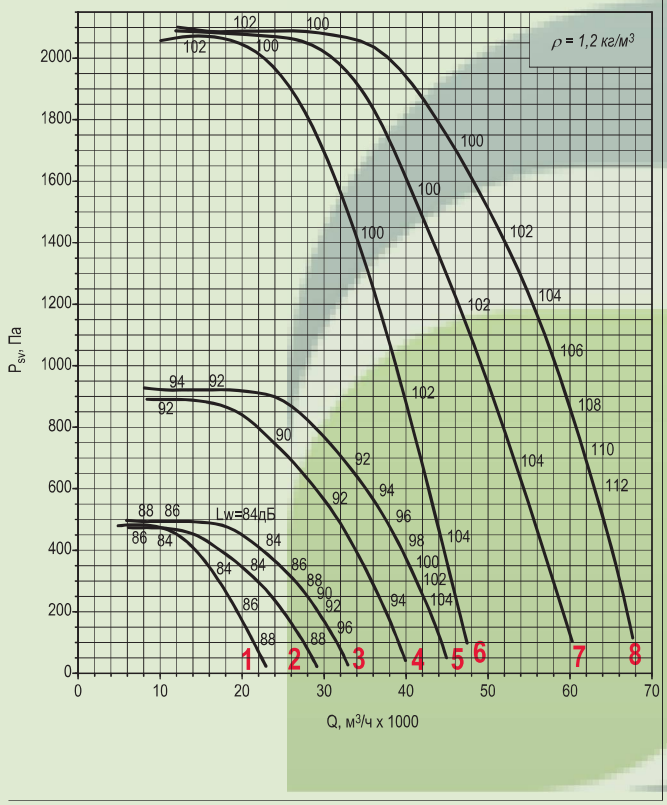

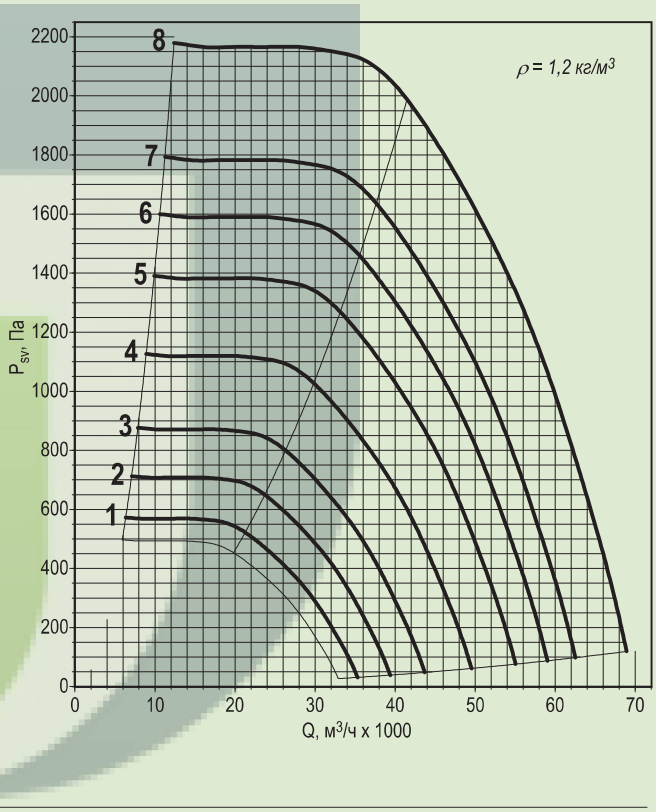

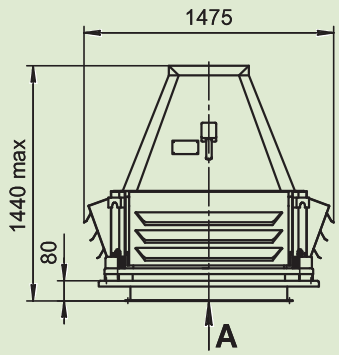

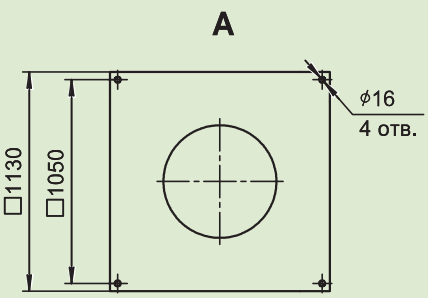

Примечание:

- При изменении типа двигателя масса может изменяться

* Дополнительная комплектация; Стакан СМКВ, Поддон, Шкаф автоматики, Частотный преобразователь

ВЕКС-100

Номер кривой	Тип вентилятора	Nном, кВт	Число полюсов	Ток при 380В, А	Масса,* кг
100	Все режимы				
1	ВЕКС6	4	8	10,5	330
2	ВЕКС6	5.5		13,6	340
3	ВЕКС9	7,5		18	371
4	ВЕКС6	11	6	24	373
5	ВЕКС6	15		32	403
6	ВЕКС9	18.5		37	410

Номер кривой	Тип вентилятора	nк, мин$^{-1}$	Nном, кВт	Число полюсов	Масса,* кг
	Режим с преобразователем частоты				
1	ВЕКС9-Ч	788	7,5	8	371
2		899	11		398
3		990	15	6	403
4		1066	18,5		410
5		1131	22		448
6		1256	30		483

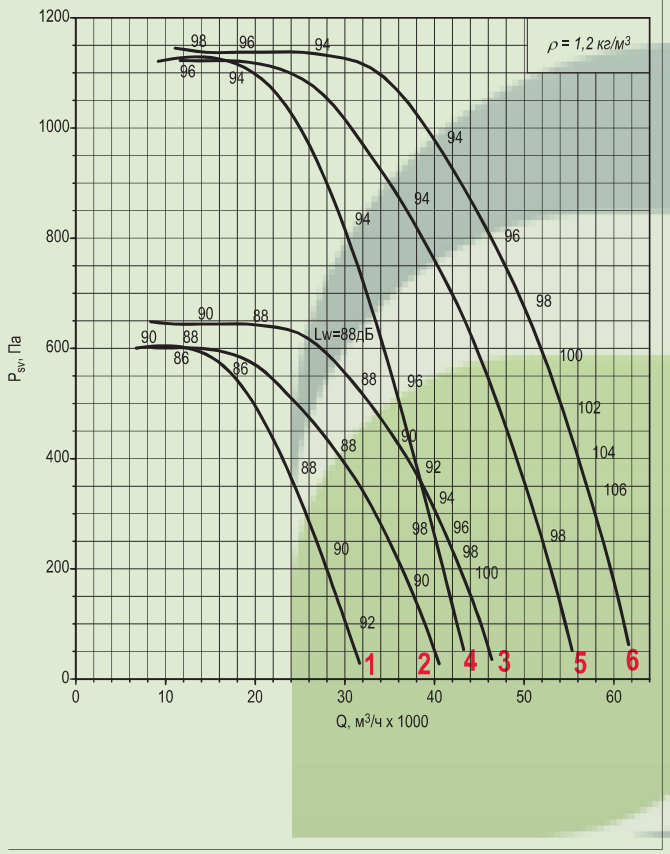

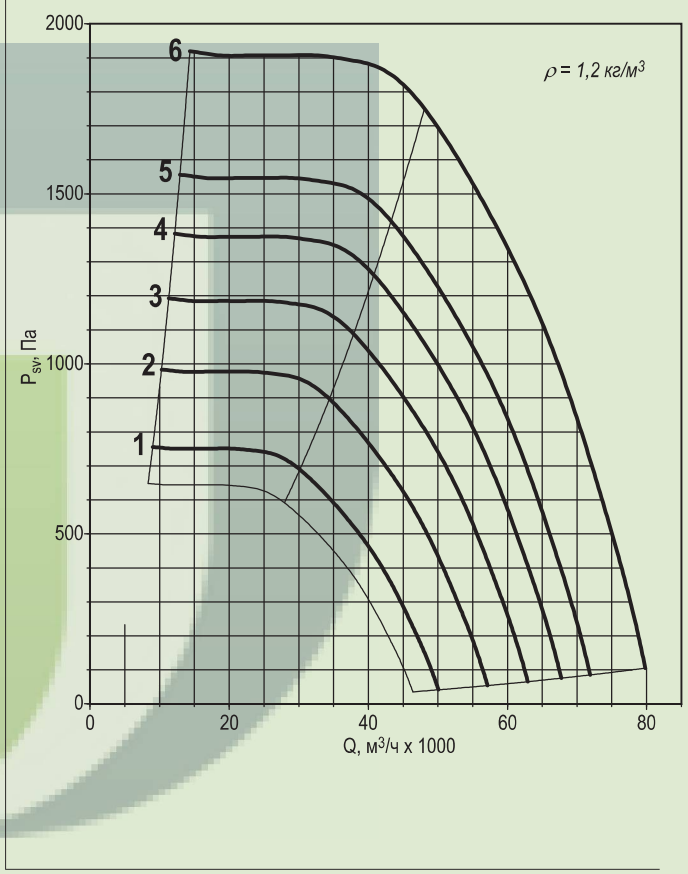

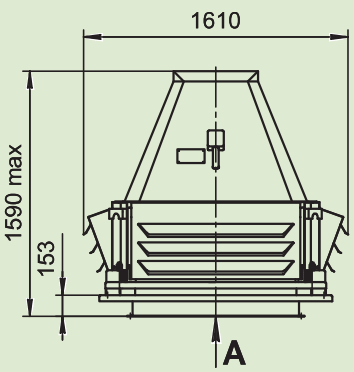

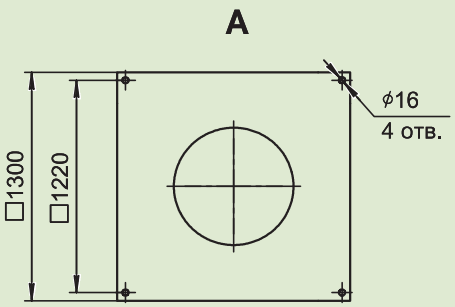

Примечание:

- При изменении типа двигателя масса может изменяться

* Дополнительная комплектация; Стакан СМКВ, Поддон, Шкаф автоматики, Частотный преобразователь

ВЕКС-112

Номер кривой	Тип вентилятора	Nном, кВт	Число полюсов	Ток при 380В, А	Масса,* кг
112	Все режимы				
1	ВЕКС6	7,5	8	18	399
2	ВЕКС6	11		26	456
3	ВЕКС9	15		35	486
	Режим только ДУ				
4	ВЕКС6-ДУ	18,5	6	37	438
5	ВЕКС6-ДУ	22		44	476
6	ВЕКС9-ДУ	30		60	511

Номер кривой	Тип вентилятора	nк, мин$^{-1}$	Nном, кВт	Число полюсов	Масса,* кг
	Режим с преобразователем частоты				
1	ВЕКС9-Ч	824	15	8	486
2		885	18.5		516
3		938	22		541
4		1035	30	6	511
5		1113	37		614

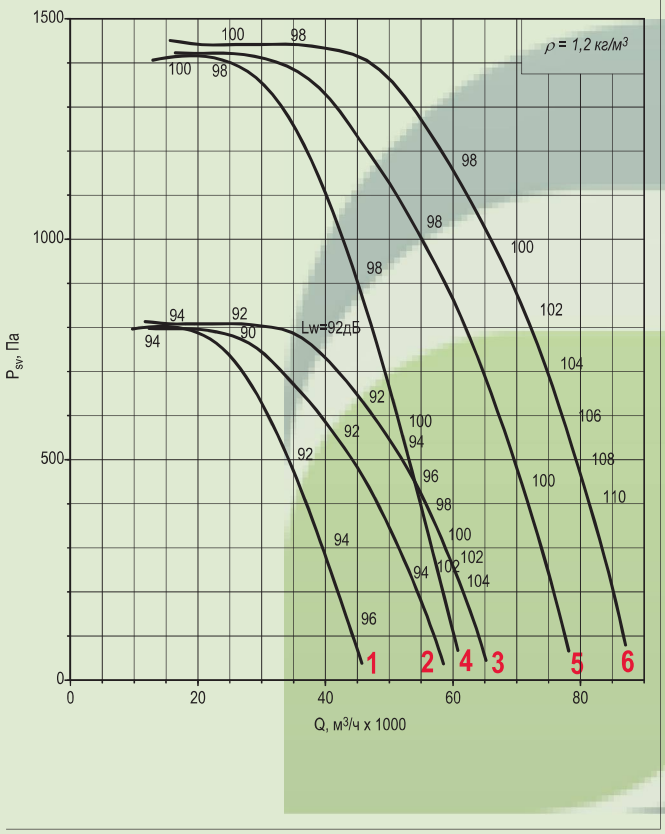

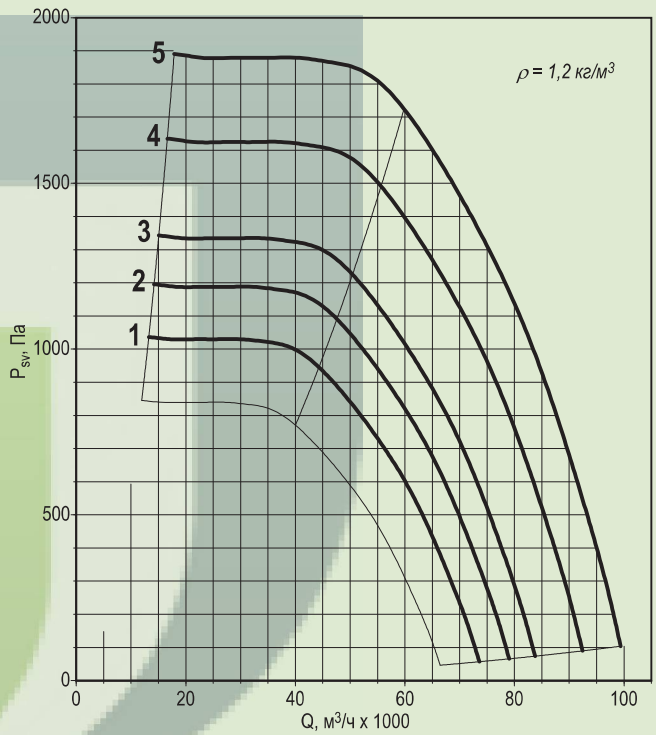

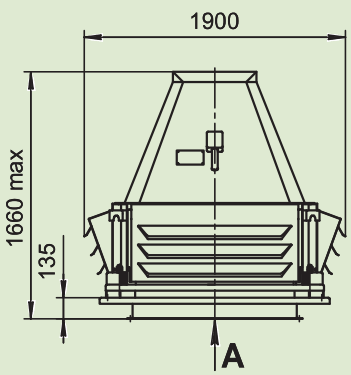

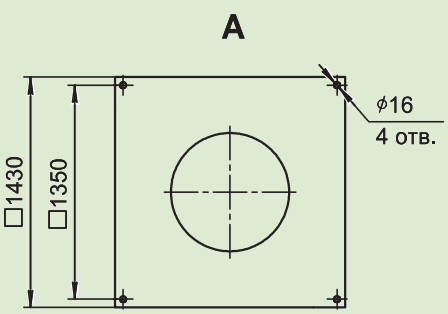

Примечание:

- При изменении типа двигателя масса может изменяться

* Дополнительная комплектация; Стакан СМКВ, Поддон, Шкаф автоматики, Частотный преобразователь

ВЕКС-125

Номер кривой	Тип вентилятора	Nном, кВт	Число полюсов	Ток при 380В, А	Масса,* кг
125		Все режимы			
1	ВЕКС6	15	8	35	665
2	ВЕКС6	18,5		40	695
3	ВЕКС9	22		48	720
	Режим только ДУ				
4	ВЕКС6-ДУ	37	6	71	793
5	ВЕКС6-ДУ	45		85	925
6	ВЕКС9-ДУ	55		103	965

Номер кривой	Тип вентилятора	nк, мин$^{-1}$	Nном, кВт	Число полюсов	Масса,* кг
	Режим с преобразователем частоты				
1	ВЕКС9-Ч	777	22	8	720
2		865	30		801
3		929	37		920
4		985	45		965
5		1056	55	6	1055

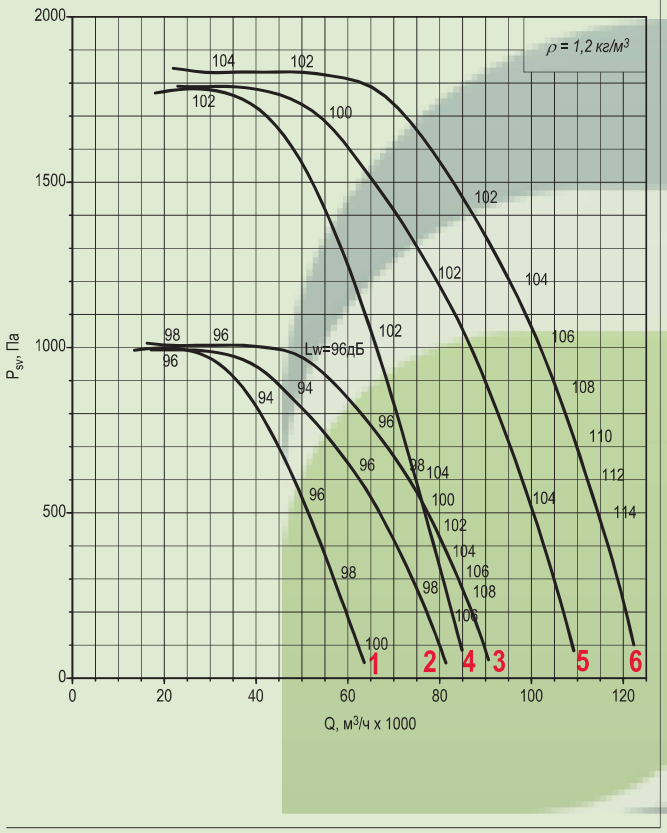

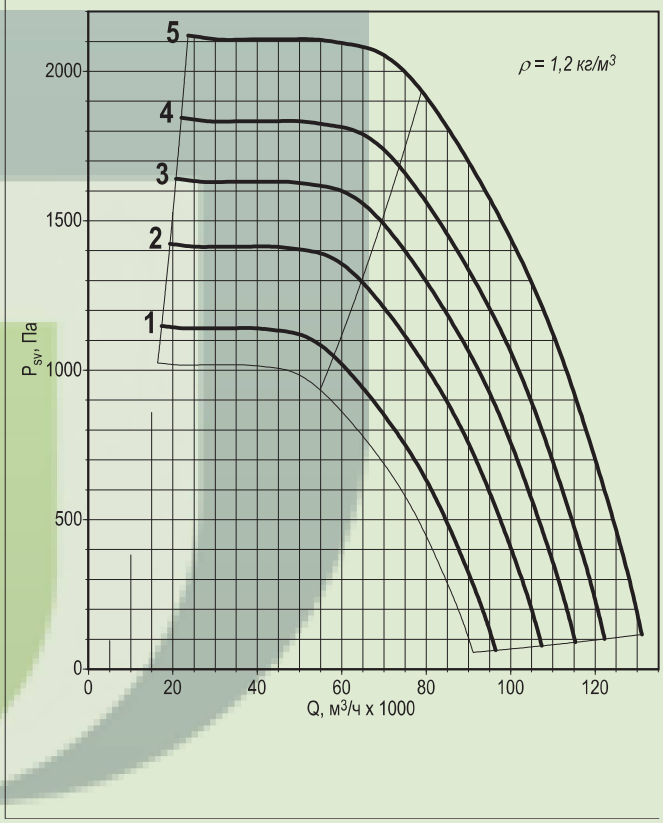

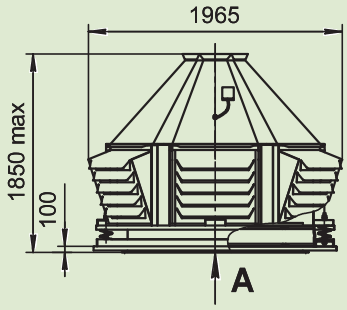

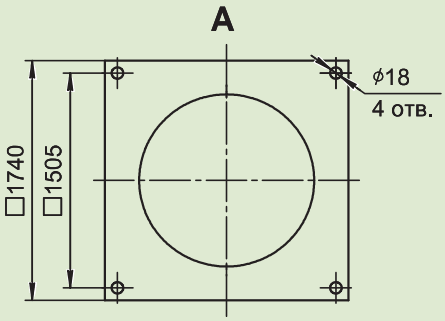

Примечание:

- ◆ При изменении типа двигателя масса может изменяться

* Дополнительная комплектация; Стакан СМКВ, Поддон, Шкаф автоматики, Частотный преобразователь