Вентиляторы крышные радиальные с выходом потока в стороны ВКР

Назначение

Вентиляторы устанавливаются на кровле зданий, для работы в системе общеобменной вентиляции. Режим постоянной работы в системе вытяжной вентиляции Т20

В режиме ДУ устанавливаются на кровле зданий и служат для удаления возникающих при пожаре высокотемпературных дымовоздушных смесей и одновременного отвода тепла за пределы помещения.

Вентиляторы могут перемещать газовоздушные смеси с температурой до 400 °С-2часа и до 600 °С в течение не менее 90 минут

Вентиляторы типоразмеров: **3,55; 4; 4,5; 5; 5,6; 6,3; 7,1; 8; 9; 10; 11,2*12,5;**

Выпускают вентиляторы следующих исполнений:

- общепромышленное (Н)
- взрывозащищенное (В)
- коррозионностойкое (К1)
- взрывозащищенное коррозионностойкое (ВК1)

Вентиляторы сертифицированы для использования в системах дымоудаления и аттестованы для использования во взрывоопасных производствах.

Эксплуатация

Вентиляторы изготавливаются для работы в условиях умеренного (У), умеренного и холодного (УХЛ) климата по ГОСТ 15150.

Условия эксплуатации:

- температура окружающей среды:

– от -45 до + 40 °С для умеренного климата,

– от -60 до+40 °С для умеренного и холодного климата;

Маркировка

Пример:

Вентилятор крышный радиальный ВКР ; номер 6,3; область применения дымоудаление-ДУ, общепромышленный-Н; температура перемещаемой среды 600 °С; климатическое исполнение У1; двигатель с установочной мощностью $Ny = 5,5$ *кВт* и частотой вращения $n = 1500$ *мин*$^{-1}$; номинальное напряжение сети 220-380 В:

ВКР-6.3-ДУ600-Н-5,5х1500-220/380

Обозначение: • ВКР

Номер 4.....12,5

Область применения: Общеобменный *Т20
• ДУ – дымоудаление °С: •400 •600

Исполнение: •Н – общепромышленное
•В – взрывозащищенное
•К1 – коррозионностойкое
•ВК1 – взрывозащищенное-коррозионностойкое

Параметры двигателя: •Ny×n(nк*)
Ny – установочная мощность, кВт
n – частота вращения, мин$^{-1}$
nк – частота вращения рабочего колеса, мин$^{-1}$

Номинальное напряжение сети, В: •220/380 •380/660

Примечание:

- Дополнительная комплектация заказывается отдельной строкой.
- Специальные требования к вентилятору указываются дополнительно и должны быть согласованны с изготовителем.

Вентилятор ВКР-4					
№ кривой	Вентилятор	nк, мин-1	Q max, м3/сек	Nу, кВт	М, кг
График 1 1					
1	ВКР / ВКР-ДУ	1000	1,2	0,25	55
2	ВКР / ВКР-ДУ	1000	1,0	0,18	55
3	ВКР / ВКР-ДУ	1000	0,9	0,18	55
4	ВКР / ВКР-ДУ	1000	0,7	0,18	55
График 1 2					
1	ВКР / ВКР-ДУ	1500	1,8	0,75	56
2	ВКР / ВКР-ДУ	1500	1,6	0,75	56
3	ВКР / ВКР-ДУ	1500	1,4	0,55	55
4	ВКР / ВКР-ДУ	1500	1,1	0,37	55

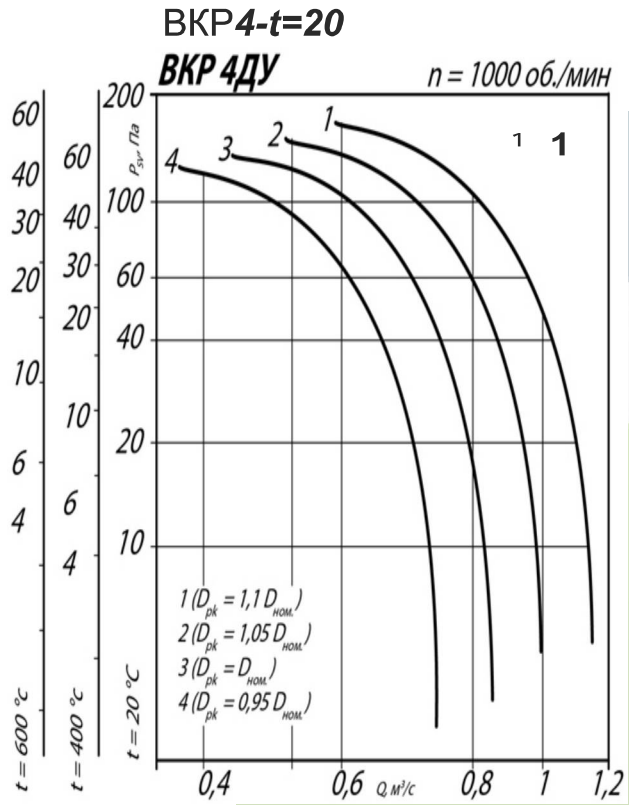

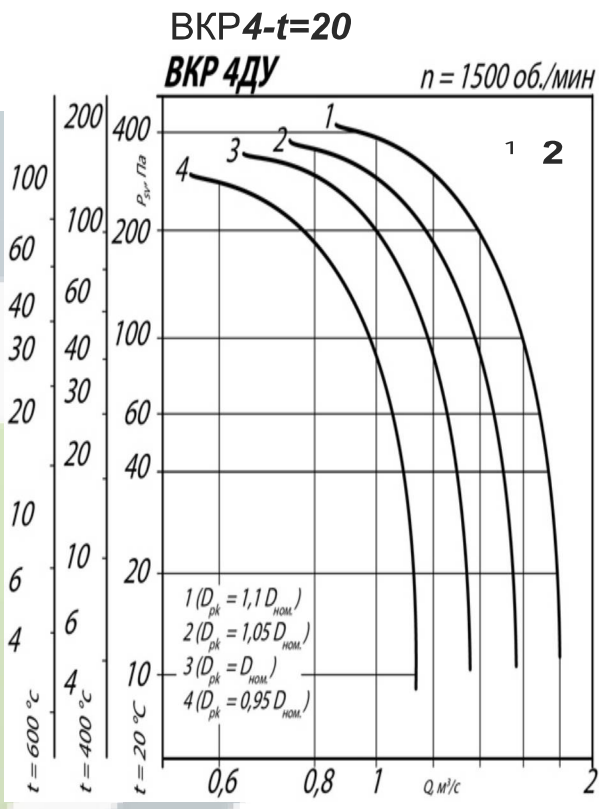

производительность указана в м3/сек

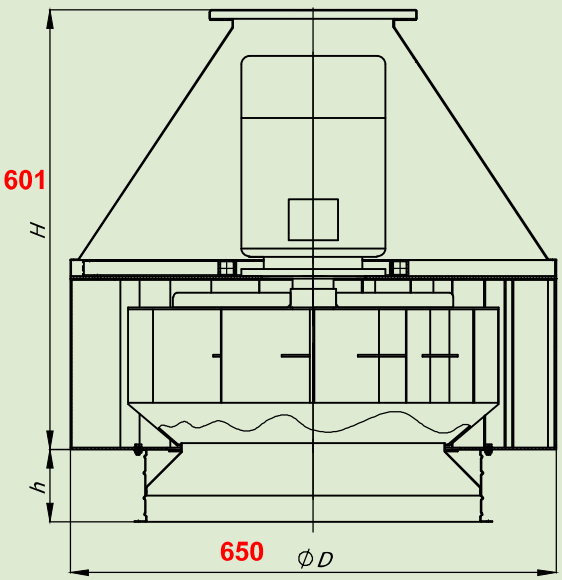

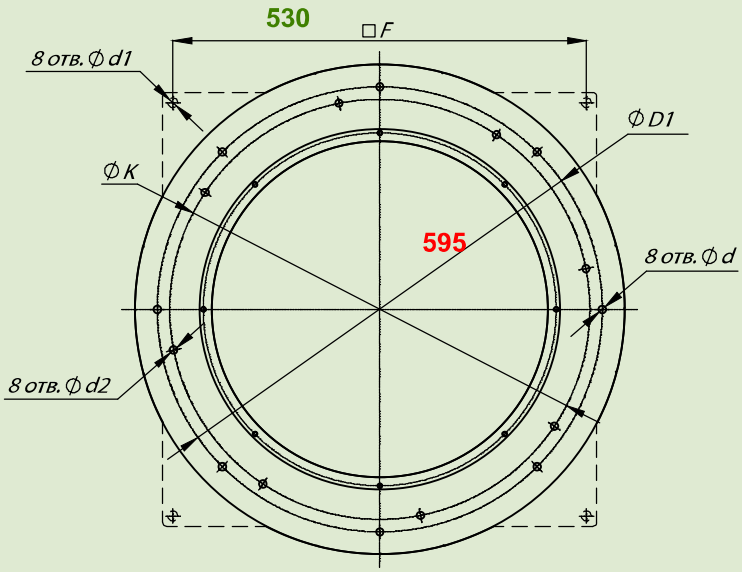

Вентилятор ВКР-4.5					
№ кривой	Вентилятор	nк, мин-1	Q max, м3/сек	Nу, кВт	М, кг
График 1 1					
1	ВКР / ВКР-ДУ	1000	1,7	0,55	52
2	ВКР / ВКР-ДУ	1000	1,5	0,37	52
3	ВКР / ВКР-ДУ	1000	1,3	0,37	52
4	ВКР / ВКР-ДУ	1000	1,1	0,37	60
График 1 2					
1	ВКР / ВКР-ДУ	1500	2,8	1,5	65
2	ВКР / ВКР-ДУ	1500	2,3	1,5	65
3	ВКР / ВКР-ДУ	1500	1,9	1,1	65
4	ВКР / ВКР-ДУ	1500	1,7	0,75	60

ВКР*4,5-t=20*

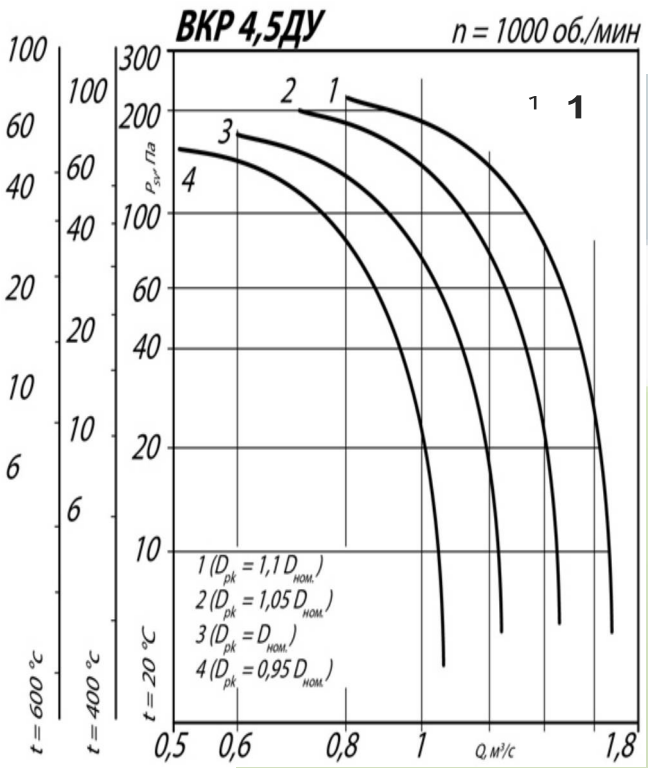

ВКР*4,5-t=20*

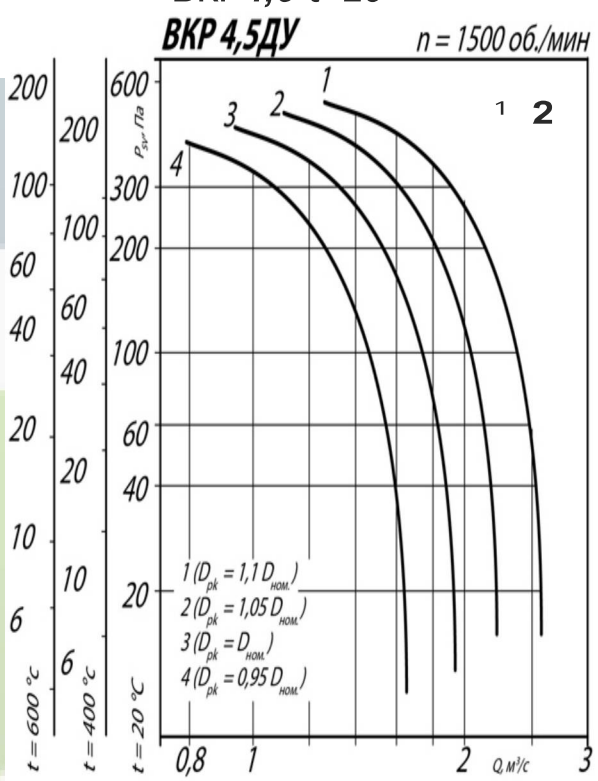

производительность указана в м3/сек

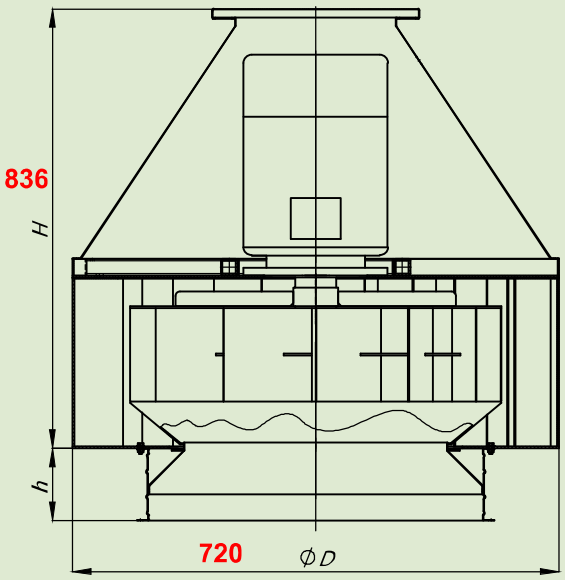

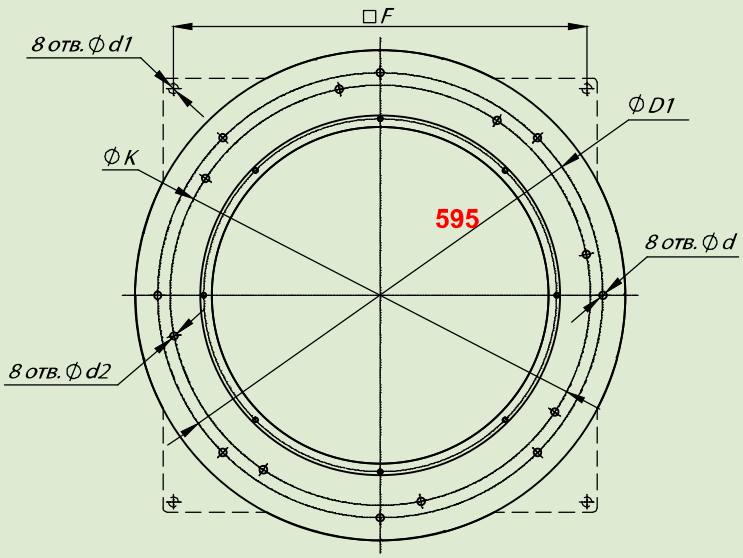

Вентилятор ВКР-5					
№ кривой	Вентилятор	nк, мин-1	Q max, м3/сек	Nу, кВт	М, кг
График 1 1					
1	ВКР / ВКР-ДУ	1000	2,5	0,75	80
2	ВКР / ВКР-ДУ	1000	2,0	0,55	75
3	ВКР / ВКР-ДУ	1000	1,7	0,55	75
4	ВКР / ВКР-ДУ	1000	1,5	0,37	75
График 1 2					
1	ВКР / ВКР-ДУ	1500	3,7	3	95
2	ВКР / ВКР-ДУ	1500	3,2	2,2	90
3	ВКР / ВКР-ДУ	1500	2,7	1,5	80
4	ВКР / ВКР-ДУ	1500	2,4	1,1	80

ВКР*5-t=20*

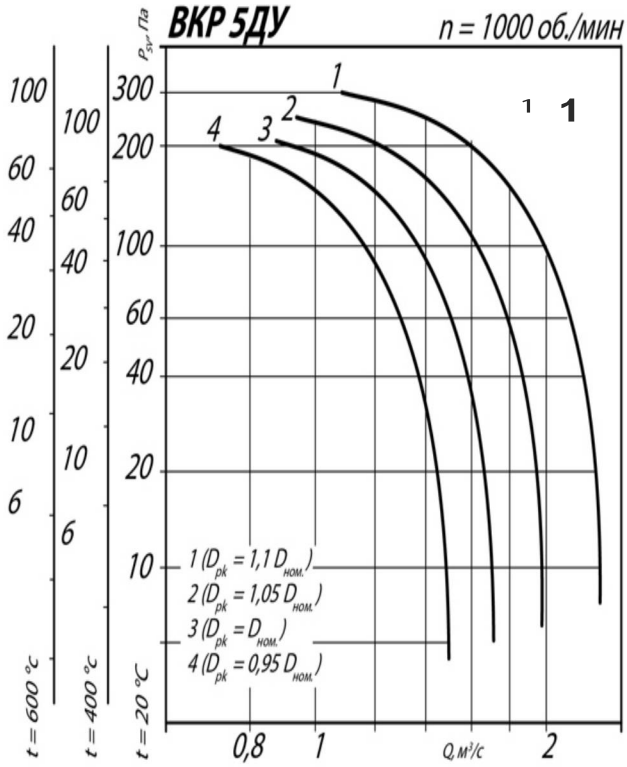

ВКР*5-t=20*

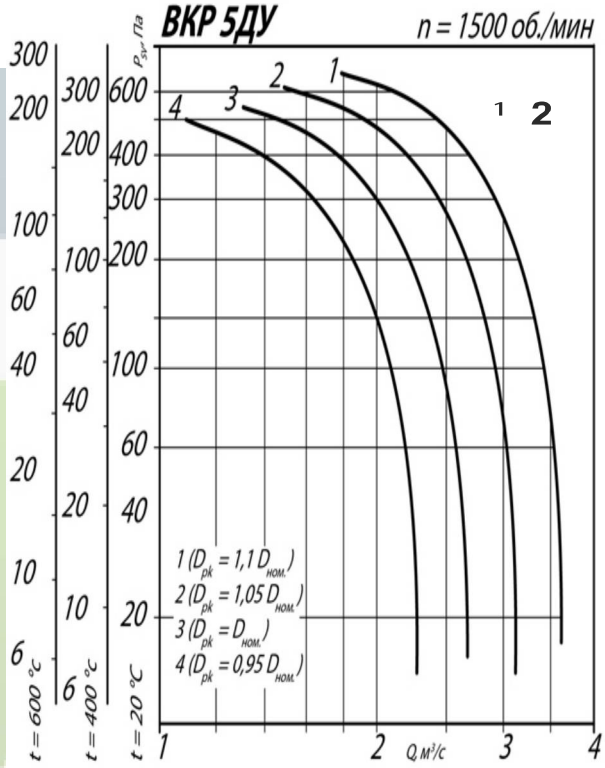

производительность указана в м3/сек

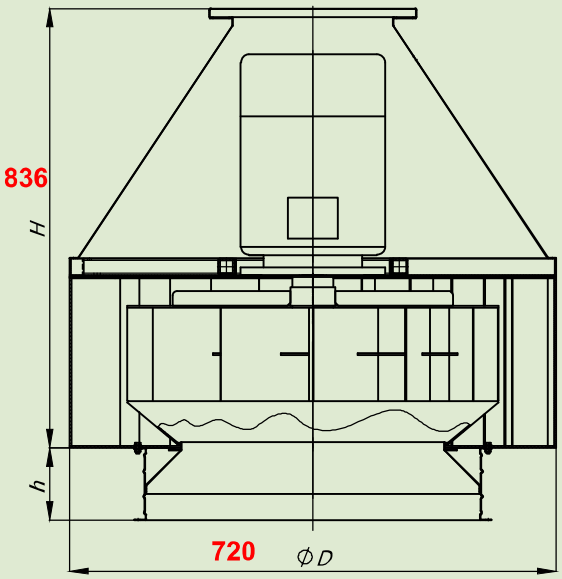

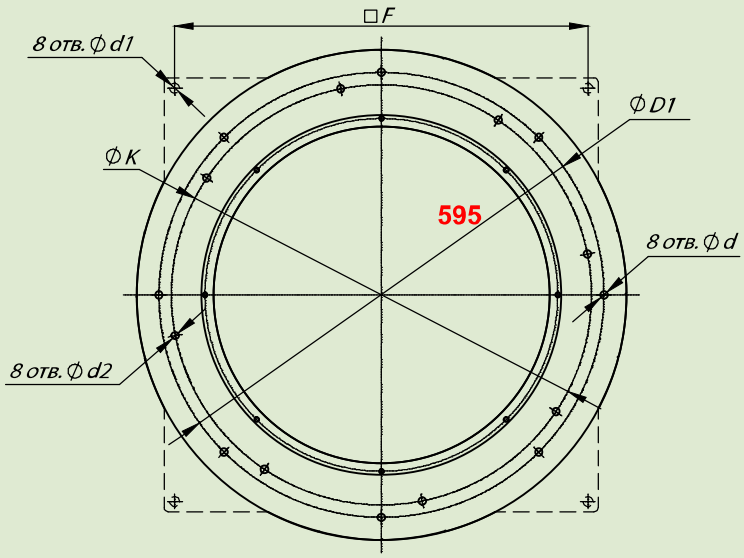

Вентилятор ВКР-5.6					
№ кривой	Вентилятор	nк, мин-1	Q max, м3/сек	Nу, кВт	М, кг
График 1 1					
1	ВКР / ВКР-ДУ	1000	3,4	1,5	95
2	ВКР / ВКР-ДУ	1000	2,9	1,1	90
3	ВКР / ВКР-ДУ	1000	2,5	0,75	85
4	ВКР / ВКР-ДУ	1000	2,2	0,55	85
График 1 2					
1	ВКР / ВКР-ДУ	1500	3,3	5,5	120
2	ВКР / ВКР-ДУ	1500	3,8	4	110
3	ВКР / ВКР-ДУ	1500	4,4	3	100
4	ВКР / ВКР-ДУ	1500	5,2	2,2	95

ВКР*5,6-t=20*

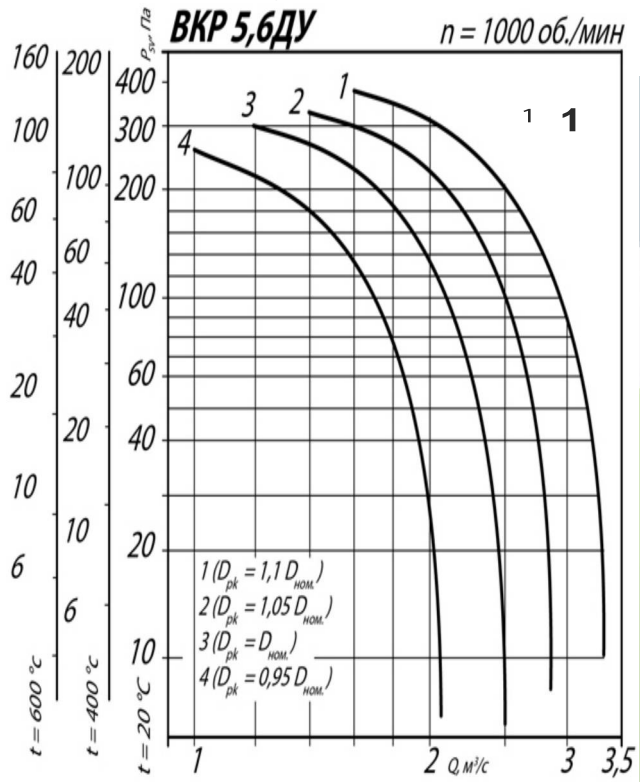

ВКР*5,6-t=20*

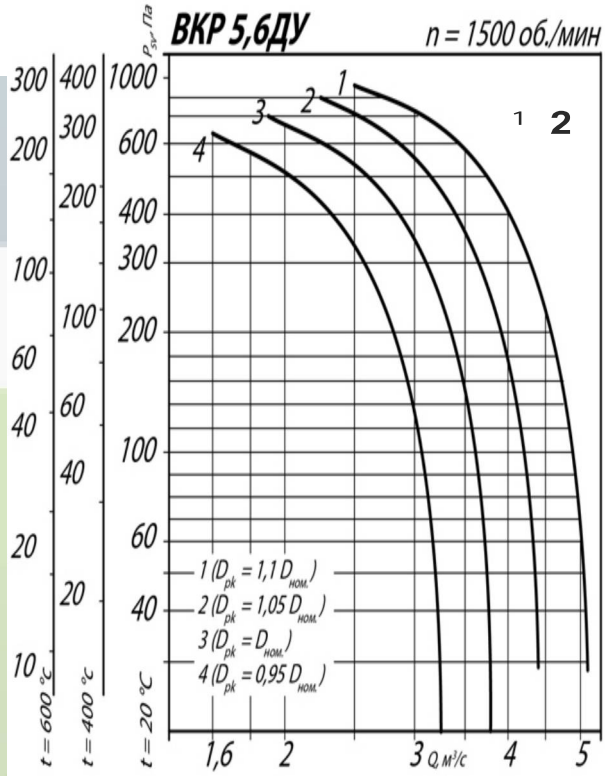

производительность указана в м3/сек

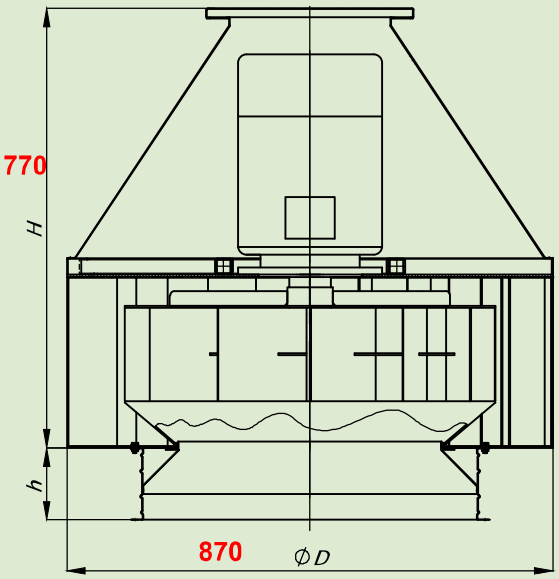

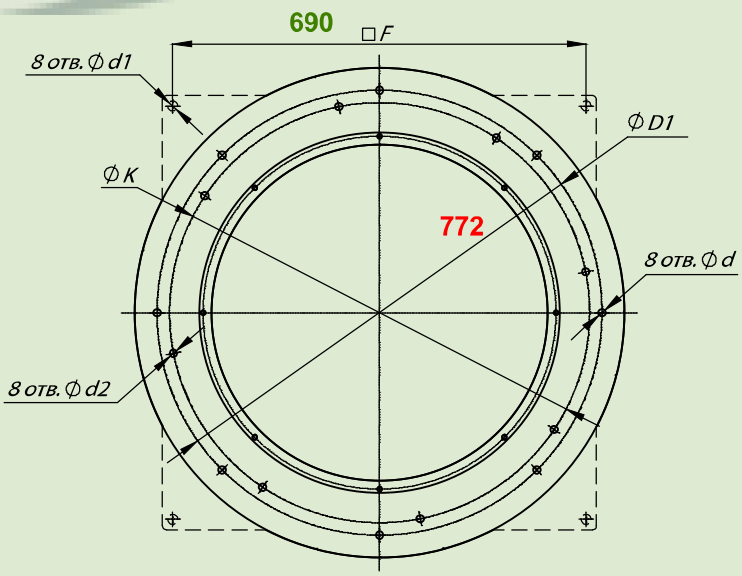

Группа компаний МосКлим

Вентилятор ВКР-6.3					
№ кривой	Вентилятор	nк, мин-1	Q max, м3/сек	Nу, кВт	М, кг
График 1 1					
1	ВКР / ВКР-ДУ	1000	4,8	3	145
2	ВКР / ВКР-ДУ	1000	4,3	2,2	135
3	ВКР / ВКР-ДУ	1000	3,5	1,5	120
4	ВКР / ВКР-ДУ	1000	3,0	1,1	110
График 1 2					
1	ВКР / ВКР-ДУ	1500	7,5	11	185
2	ВКР / ВКР-ДУ	1500	6,5	7,5	165
3	ВКР / ВКР-ДУ	1500	5,5	5,5	145
4	ВКР / ВКР-ДУ	1500	4,5	4	135

ВКР*6,3-t=20*

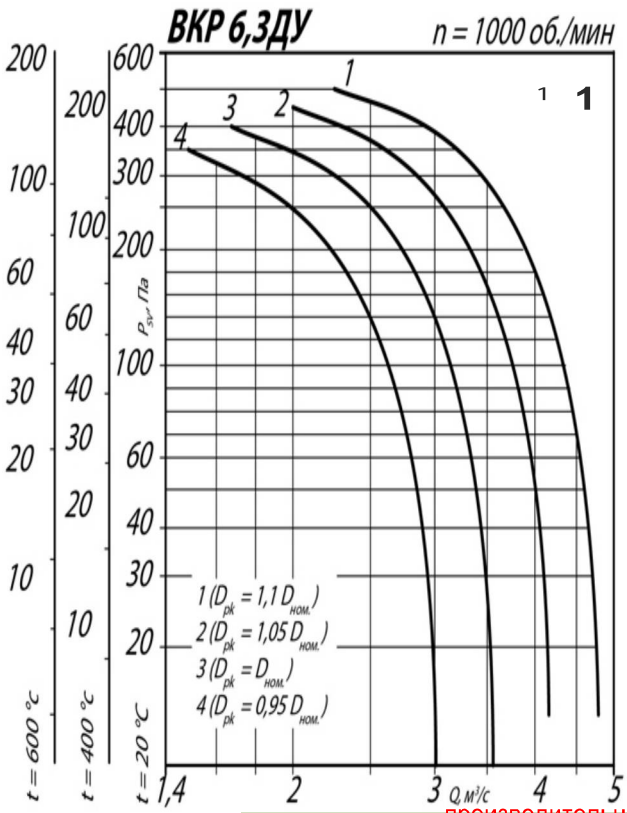

ВКР*6,3-t=20*

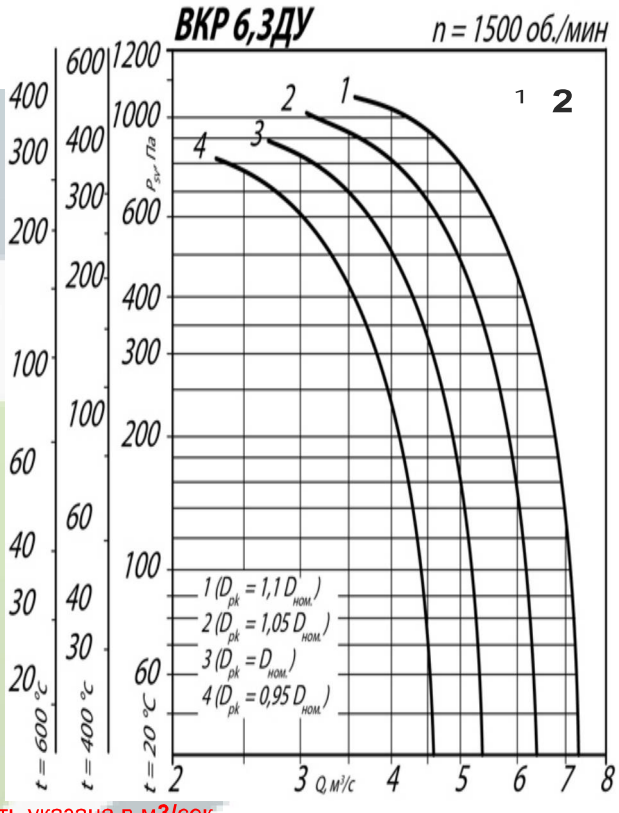

производительность указана в м3/сек

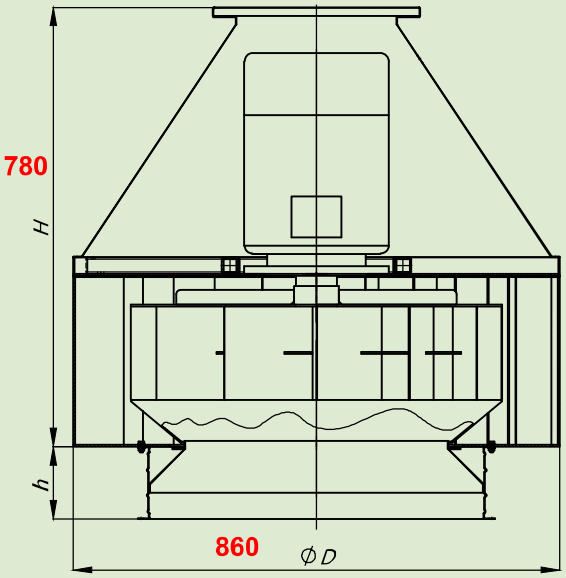

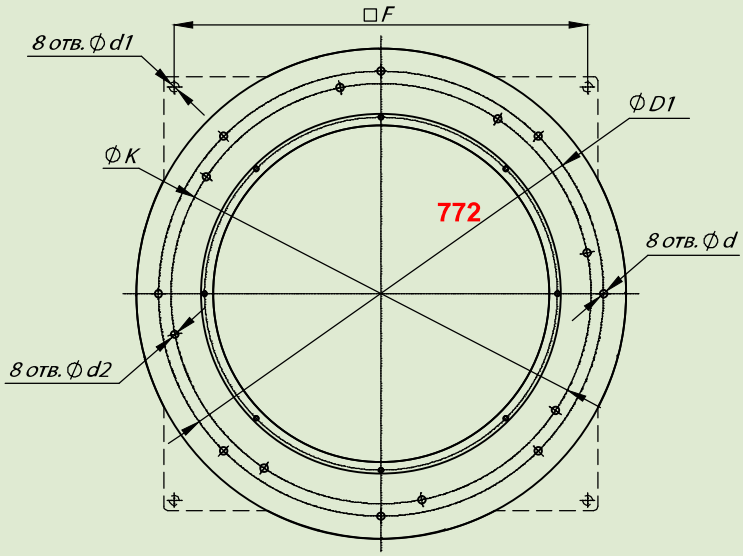

Вентилятор ВКР-7.1					
№ кривой	Вентилятор	nк, мин-1	Q max, м3/сек	Nу, кВт	М, кг
График 1 1					
1	ВКР / ВКР-ДУ	1000	7,0	5,5	180
2	ВКР / ВКР-ДУ	1000	6,0	4	160
3	ВКР / ВКР-ДУ	1000	5,2	3	160
4	ВКР / ВКР-ДУ	1000	4,5	2,2	140
График 1 2					
1	ВКР / ВКР-ДУ	1500	10,5	15	235
2	ВКР / ВКР-ДУ	1500	9,2	15	235
3	ВКР / ВКР-ДУ	1500	8,0	11	195
4	ВКР / ВКР-ДУ	1500	6,8	7,5	180

ВКР*7,1-t=20*

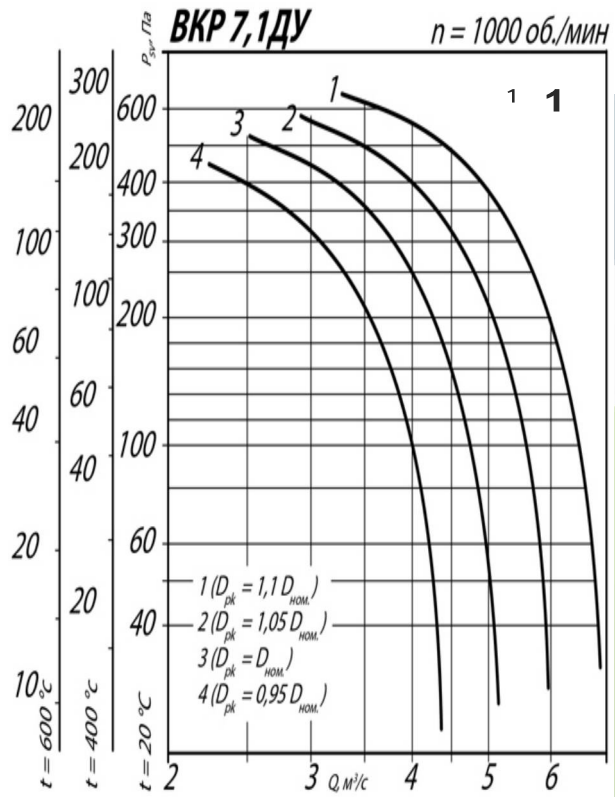

ВКР*7,1-t=20*

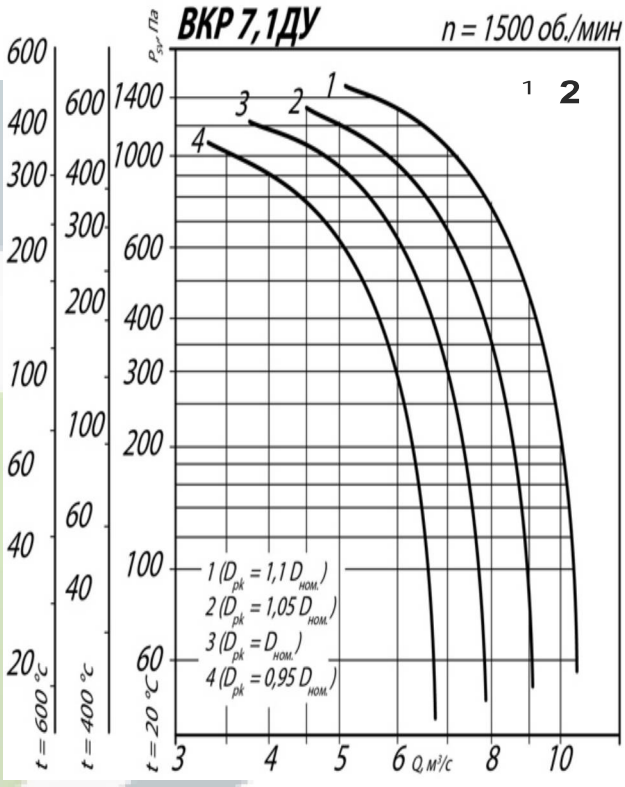

производительность указана в м3/сек

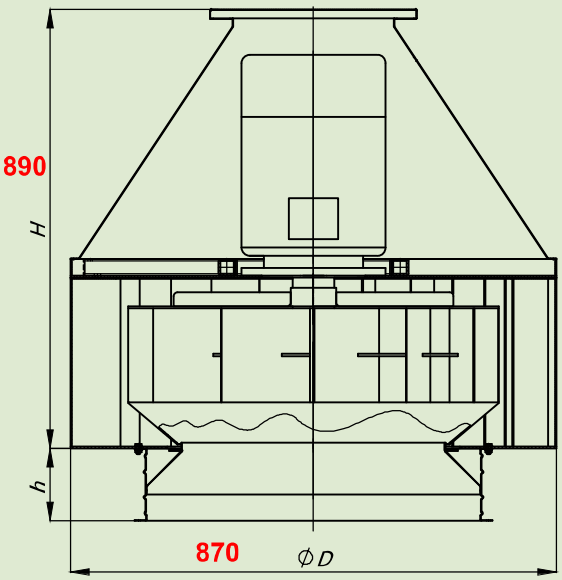

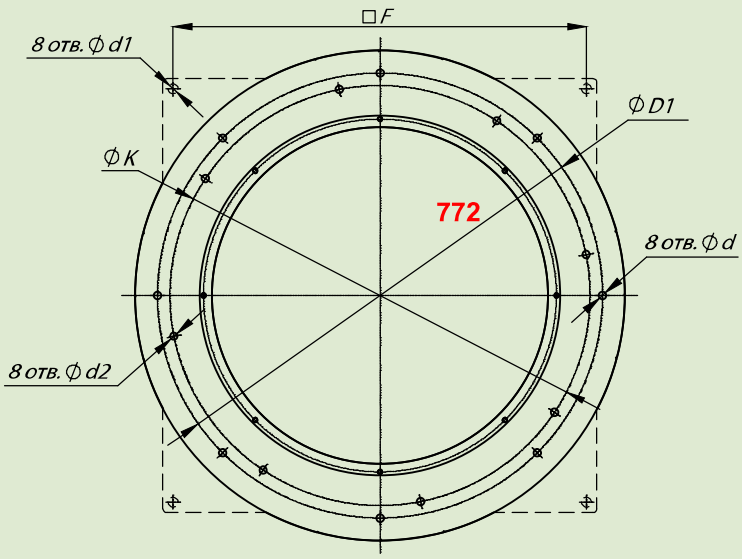

Вентилятор ВКР-8					
№ кривой	Вентилятор	nк, мин-1	Q max, м3/сек	Nу, кВт	М, кг
График 1 1					
1	ВКР / ВКР-ДУ	1000	10,1	11	300
2	ВКР / ВКР-ДУ	1000	8,8	7,5	260
3	ВКР / ВКР-ДУ	1000	7,5	5,5	240
4	ВКР / ВКР-ДУ	1000	6,4	4	220
График 1 2					
1	ВКР / ВКР-ДУ	1500	15,1	30	360
2	ВКР / ВКР-ДУ	1500	13,2	22	340
3	ВКР / ВКР-ДУ	1500	11,3	18,5	325
4	ВКР / ВКР-ДУ	1500	9,7	15	300

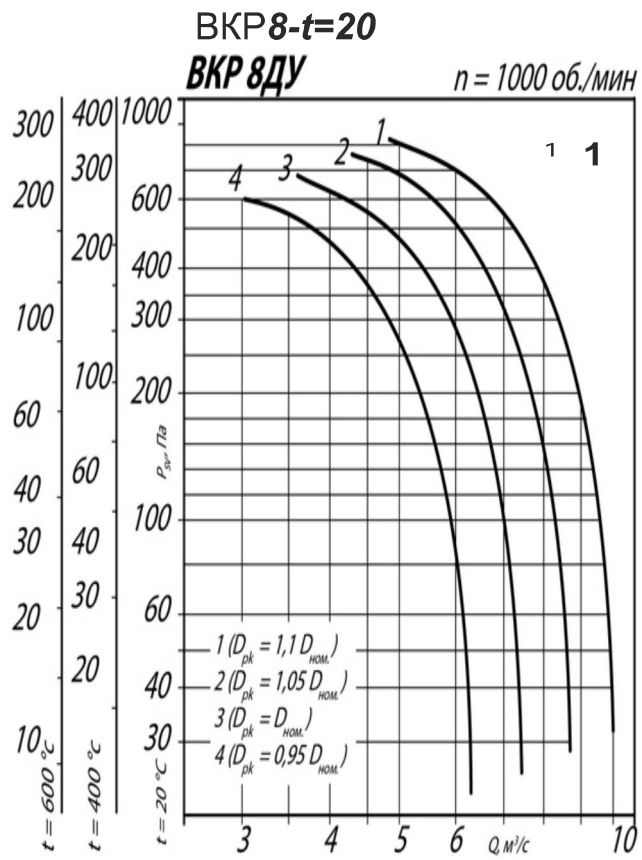

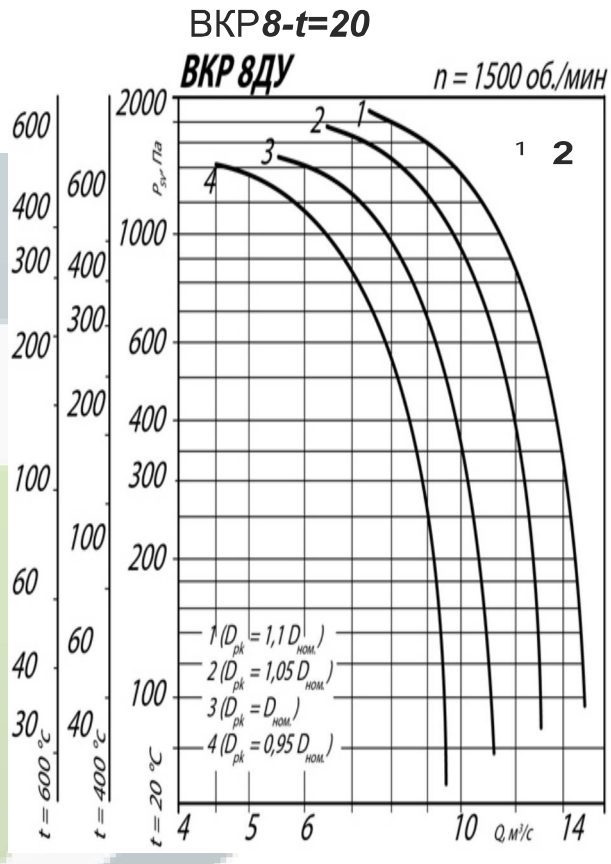

производительность указана в м3/сек

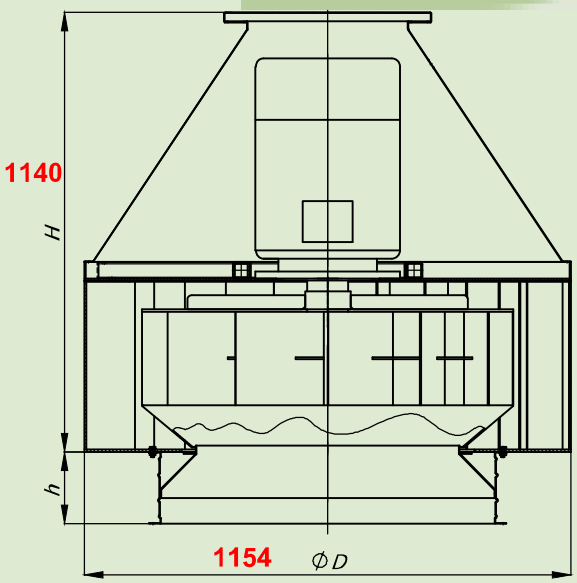

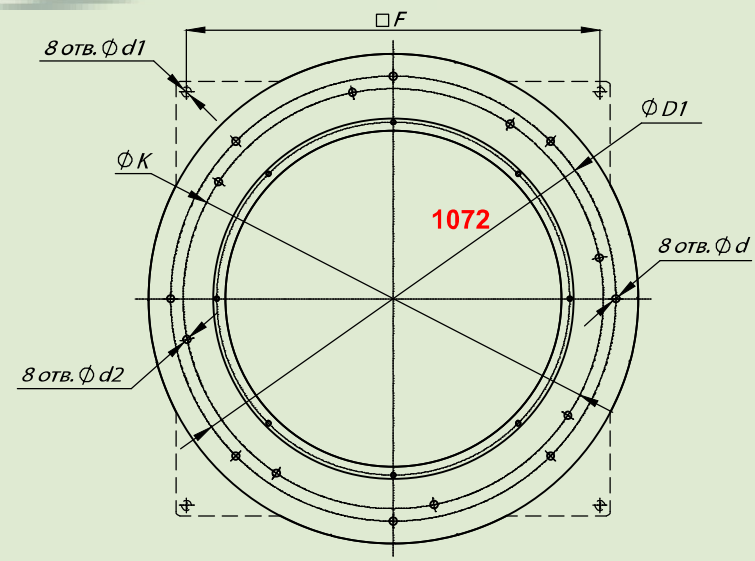

Группа компаний МосКлим

Вентилятор ВКР-9					
№ кривой	Вентилятор	nк, мин-1	Q max, м3/сек	Nу, кВт	М, кг
График 1 1					
1	ВКР / ВКР-ДУ	750	10,5	7,5	330
2	ВКР / ВКР-ДУ	750	9,2	5,5	290
3	ВКР / ВКР-ДУ	750	7,9	4	270
4	ВКР / ВКР-ДУ	750	6,8	3	250
График 1 2					
1	ВКР / ВКР-ДУ	1000	14,4	15	355
2	ВКР / ВКР-ДУ	1000	12,5	15	355
3	ВКР / ВКР-ДУ	1000	10,8	11	330
4	ВКР / ВКР-ДУ	1000	9,2	7,5	290

ВКР9-t=20

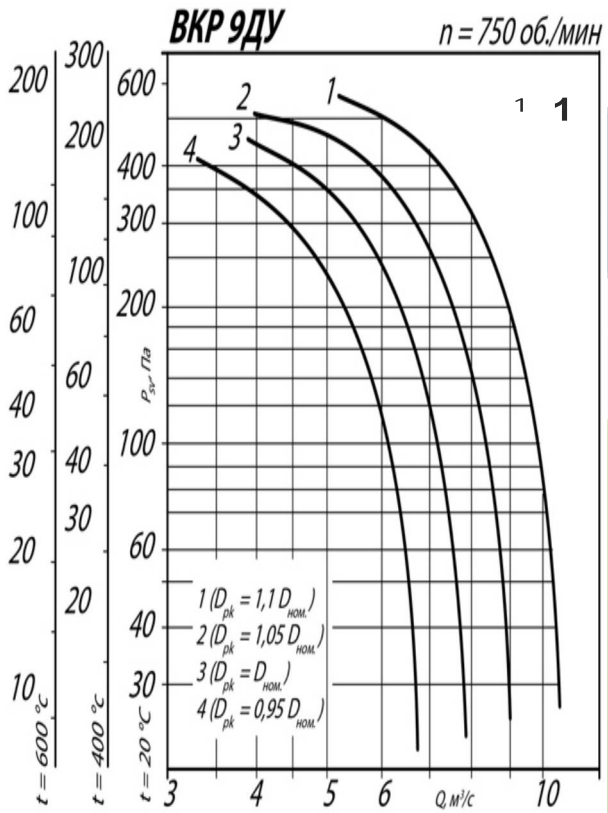

ВКР9-t=20

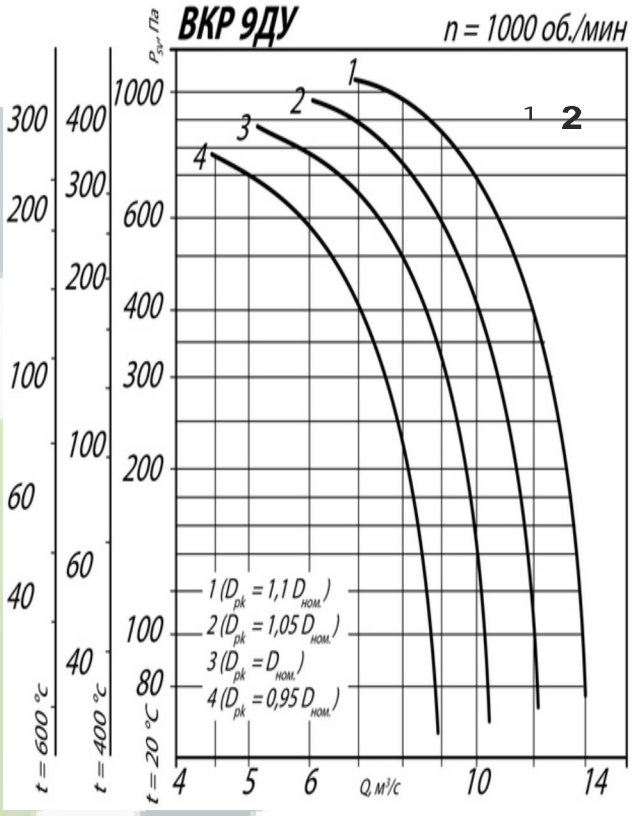

производительность указана в м3/сек

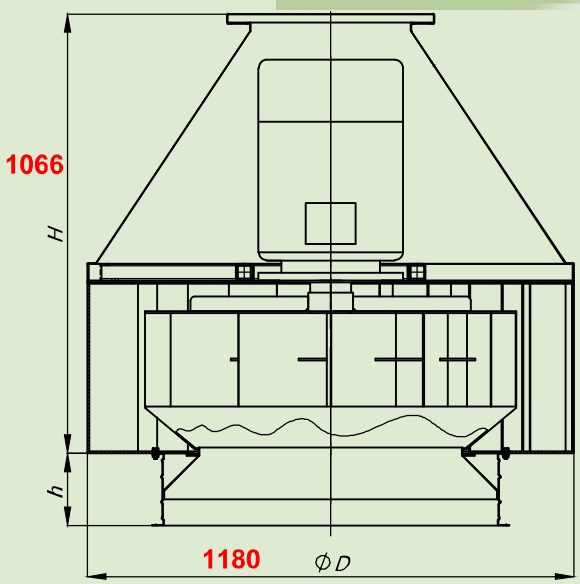

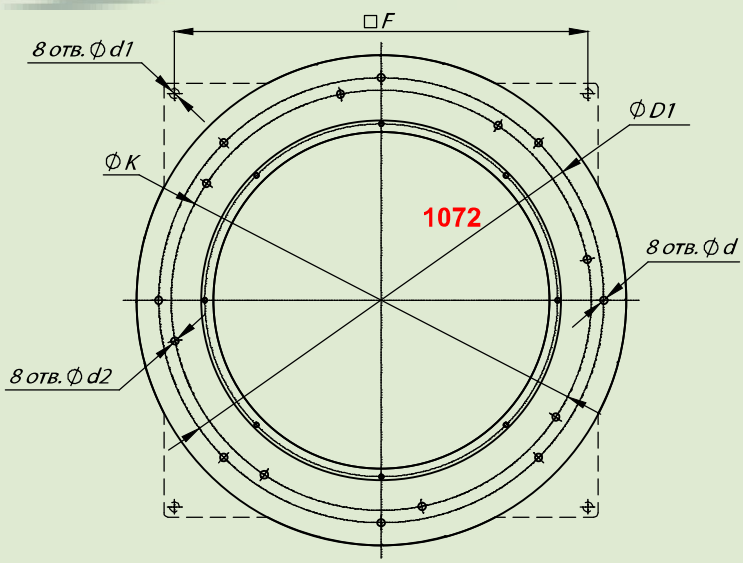

Вентилятор ВКР-10					
№ кривой	Вентилятор	nк, мин-1	Q max, м3/сек	Nу, кВт	М, кг
График 1 1					
1	ВКР / ВКР-ДУ	750	14,6	11	420
2	ВКР / ВКР-ДУ	750	12,7	11	420
3	ВКР / ВКР-ДУ	750	11,0	7,5	395
4	ВКР / ВКР-ДУ	750	9,3	5,5	355
График 1 2					
1	ВКР / ВКР-ДУ	1000	19,9	30	520
2	ВКР / ВКР-ДУ	1000	17,2	22	509
3	ВКР / ВКР-ДУ	1000	14,8	18,5	450
4	ВКР / ВКР-ДУ	1000	12,7	15	420

ВКР*10-t=20*

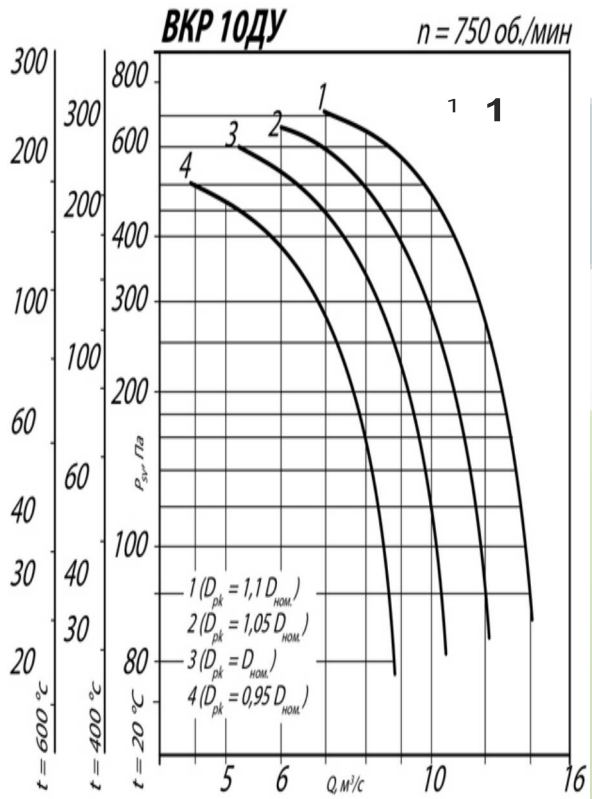

ВКР*10-t=20*

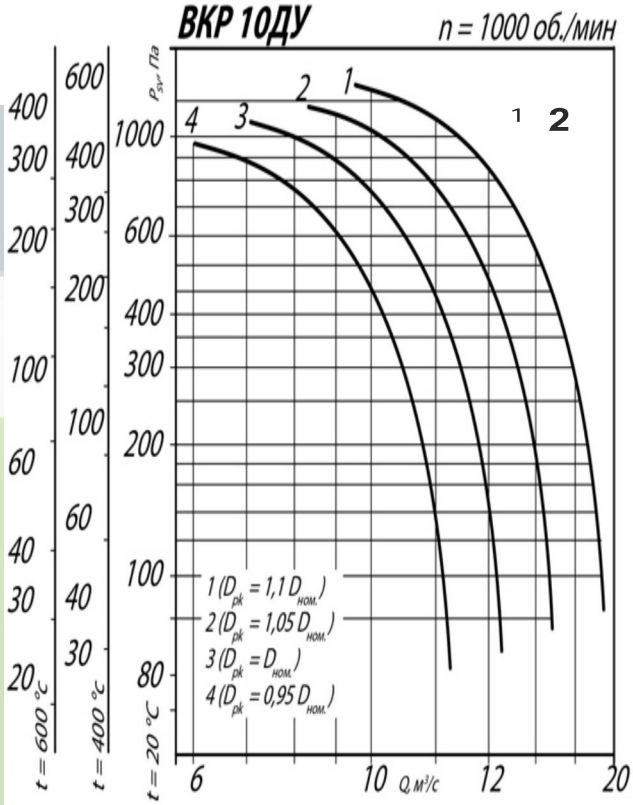

производительность указана в м3/сек

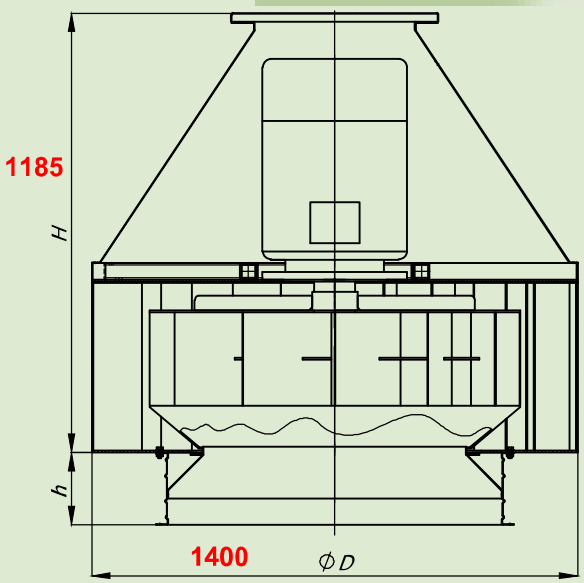

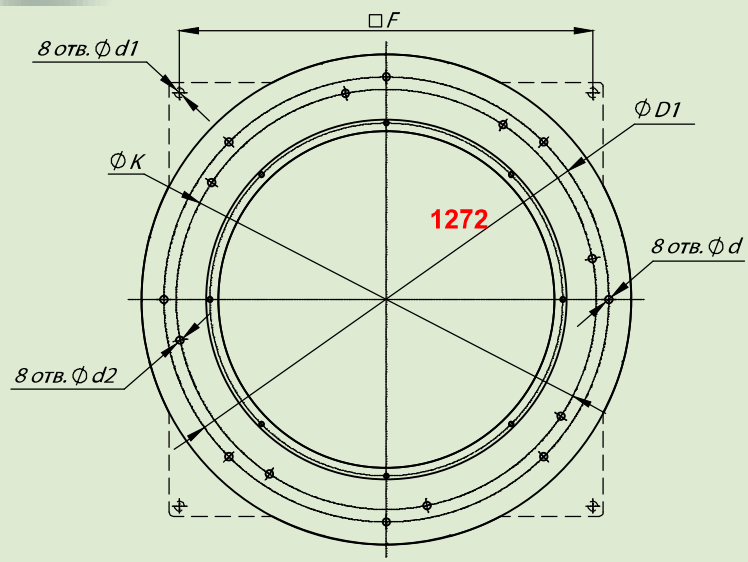

Группа компаний МосКлим

Вентилятор ВКР-11.2					
№ кривой	Вентилятор	nк, мин-1	Q max, м3/сек	Nу, кВт	М, кг
График 1 1					
1	ВКР / ВКР-ДУ	750	20,8	18,5	565
2	ВКР / ВКР-ДУ	750	18,0	15	490
3	ВКР / ВКР-ДУ	750	15,4	11	455
4	ВКР / ВКР-ДУ	750	13,2	11	455
График 1 2					
1	ВКР / ВКР-ДУ	1000	24,4	37	650
2	ВКР / ВКР-ДУ	1000	21,0	30	605
3	ВКР / ВКР-ДУ	1000	17,9	22	565

ВКР*11,2-t=20*

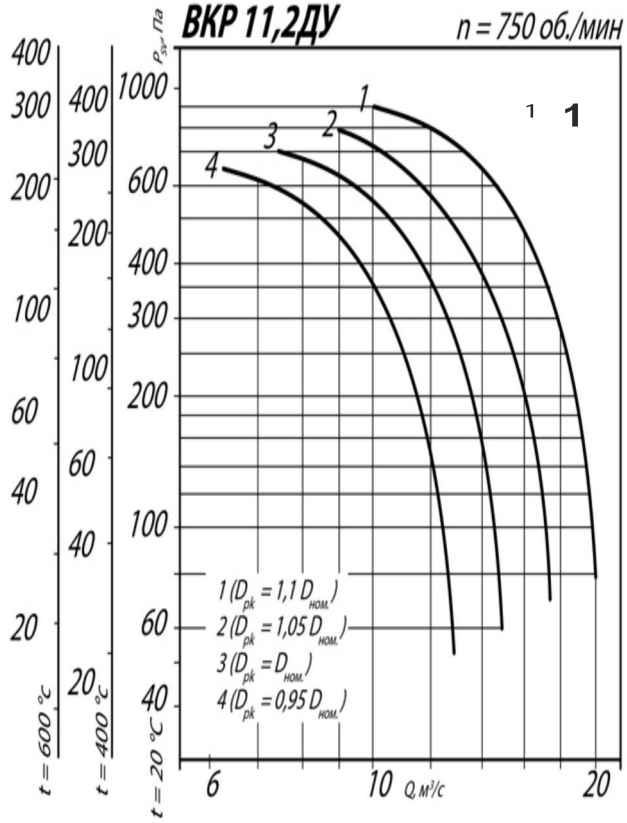

ВКР*11,2-t=20*

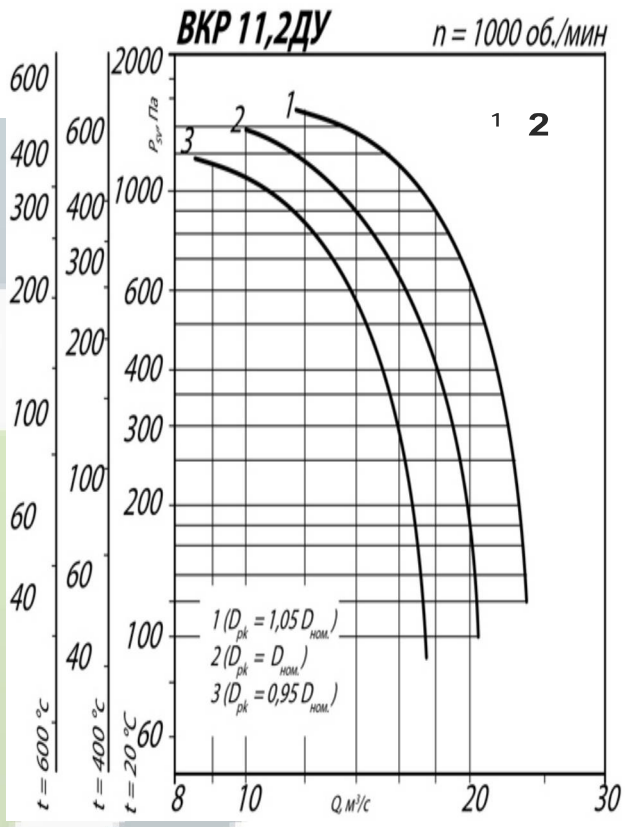

производительность указана в м3/сек

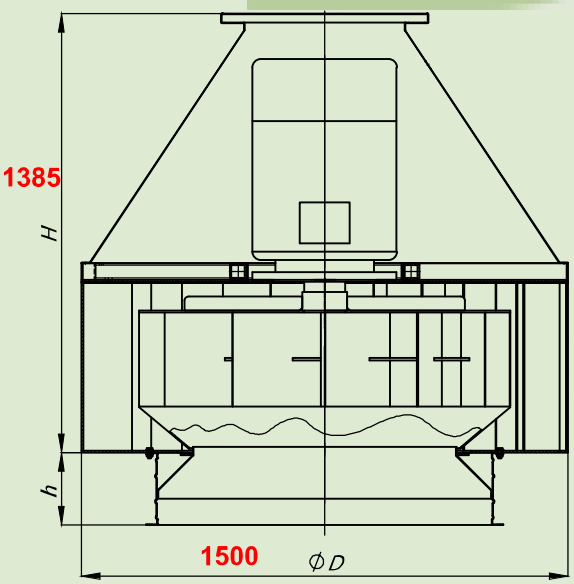

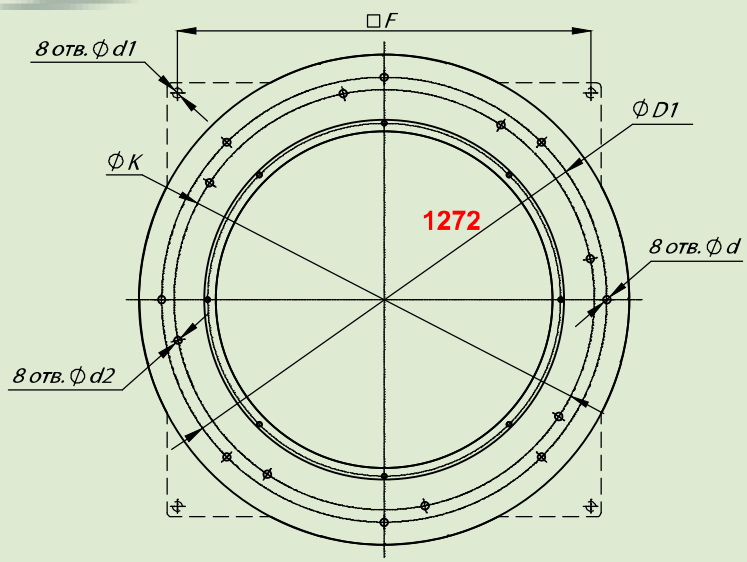

Группа компаний МосКлим

Вентилятор ВКР-12.5					
№ кривой	Вентилятор	nк, мин-1	Q max, м3/сек	Nу, кВт	М, кг
1	ВКР / ВКР-ДУ	750	25,3	30	752
2	ВКР / ВКР-ДУ	750	22,0	22	685
3	ВКР / ВКР-ДУ	750	18,6	18,5	675

ВКР*12,5-t=20*

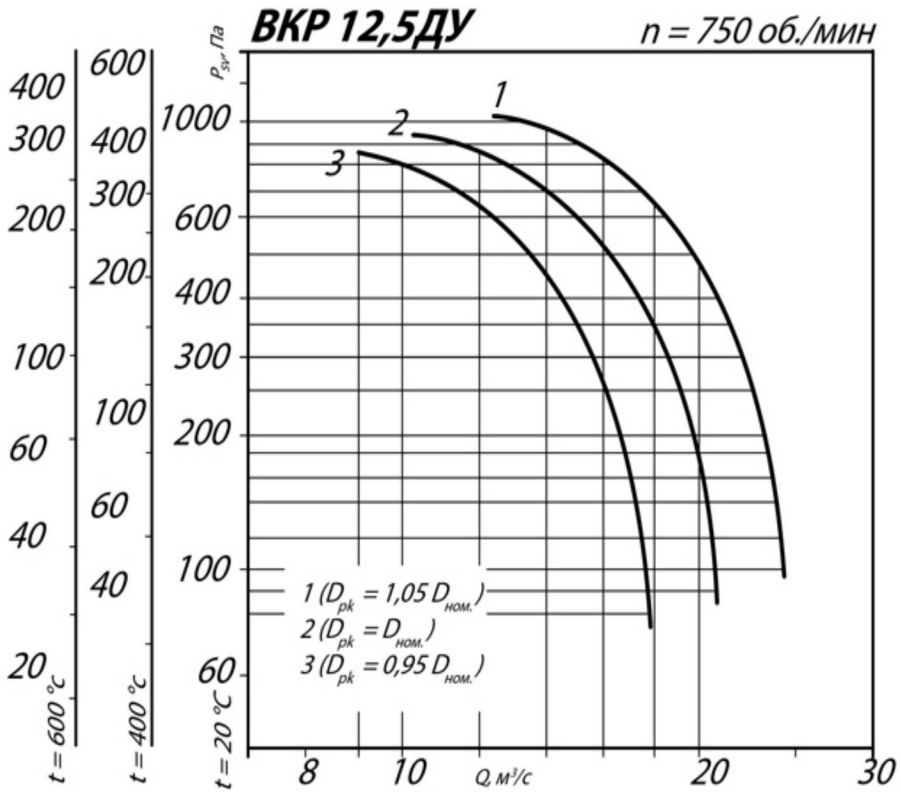
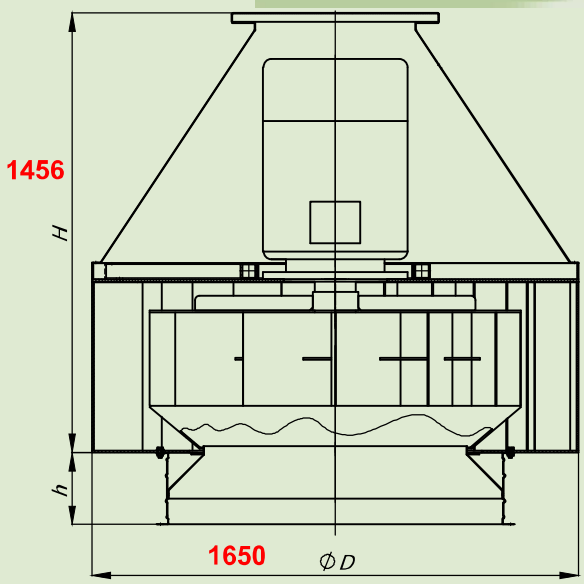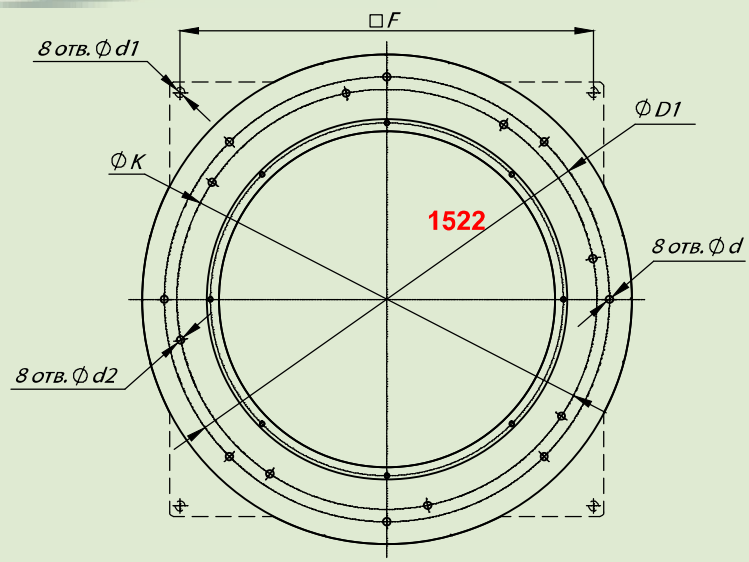
производительность указана в м3/сек